Granite Fusion™/MC F11

Installation manual

Drop-in Installation

Undermount Installation

Questions? 1-866-661-9606
customerservice@artikaworld.com

rev. 24-12-2014

Tools and required materials

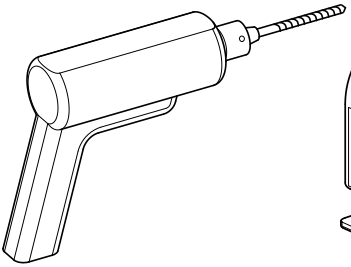

Drill

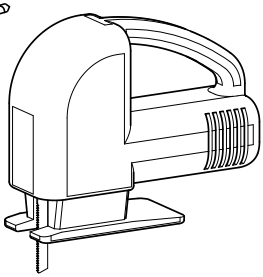

Jigsaw
with suitable blade
(if cutting the counter
is required)

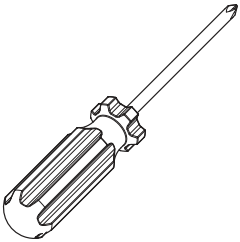

Screwdriver

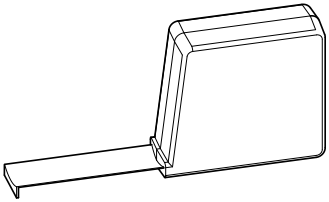

Tape measure

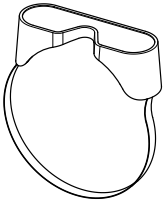

Safety glasses

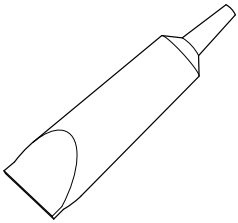

Silicone based sealant
(for the kitchen)

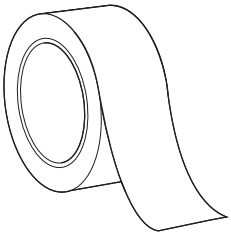

Masking tape

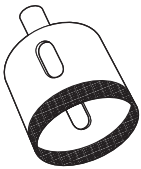

Diamond 32mm hole saw
(for faucet hole trimming)

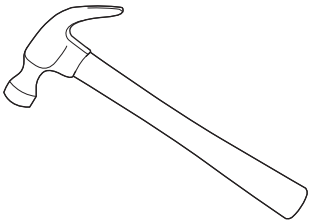

Hammer

Questions? 1-866-661-9606
customerservice@artikaworld.com

Installation Manual

Hardware (included)

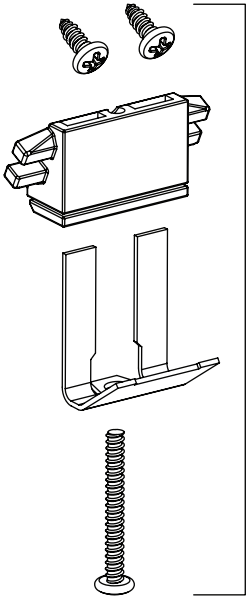

Kit for
Drop-In
Installation

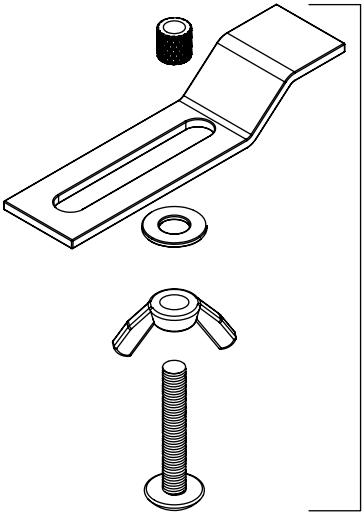

Kit for
Undermount
Installation

Important

· The instructions may vary depending on the counter material.
Read the instructions carefully and ensure that they are compatible with the sink installation before proceeding.

· Follow the plumber's code and builder's code effective in your area.
· Shut water valves prior installation.
· Open the sink packaging and verify that the sink is in perfect condition. Put the sink back in its packaging to protect it until time of installation.
· To replace a previous sink, ensure that the hole in the counter is adequate.

Questions? 1-866-661-9606
customerservice@artikaworld.com

Option A
DROP-IN INSTALLATION

1. Trace the opening

· Locate the drop-in template in the box.
· Cut carefully along the dotted lines. Keep the inside portion of the template. It contains important information concerning the care and maintenance for your new sink.
· Place the template on the counter where you would like your sink to be. When installing the template, note the location of the doors and panels of the cabinetry to ensure that they will be compatible with the sink installation. Ensure that there is enough space for the water supply installation. Identify the location of the faucet entry and soap dispenser.
· Fix the template on the counter using masking tape.
· Trace meticulously the inside of the template with a pencil. Remove the template.

OR

· Turn the sink upside down and place it on top of the counter.
Note the location of the doors and panels of the cabinetry to ensure that they will be compatible with the sink installation.
Ensure that there is enough space for the water supply installation. Identify the location of the faucet entry and soap dispenser.
· Trace the outer edge of the sink with a pencil, then remove the sink.
· Measure 7mm from the initial sink measurement and trace another line on the inside of the drawing.
This second line will be the cutting line.

2. Cut the opening

· Using the drill, make a small starting hole of about 1/2" on the inside of the cutting line.
· Drill a second time in this same hole with a larger bit so the jigsaw can be inserted properly.
· Put masking tape on the outer side of the cutting line. This will protect the counter from scratches and shattered fragments caused by the jigsaw.
· Using the jigsaw, trim the inside of the cutting line.
· Insert the sink and adjust the opening if required.

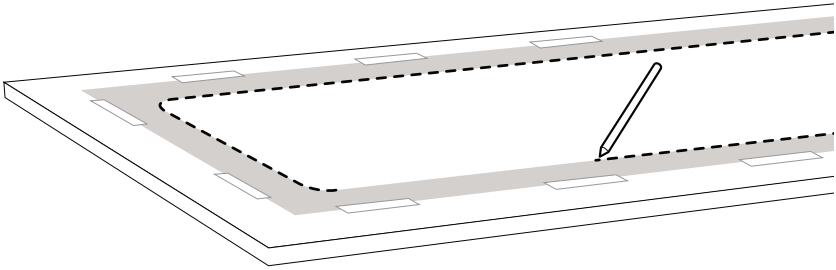

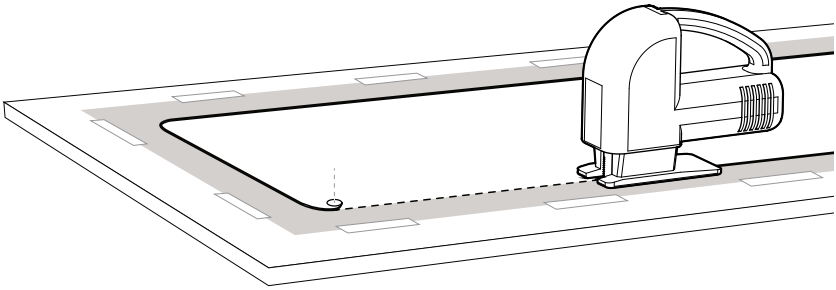

3. Add an additional faucet hole (optional)

· Determine the location of the desired holes.
· Place the sink upside down on a flat and adequate surface.
· Using the 32 mm diamond hole saw at high power (1500tr. per min.), break through in the desired location.
CAUTION: This procedure will cause the metal to be very hot. Please handle with caution

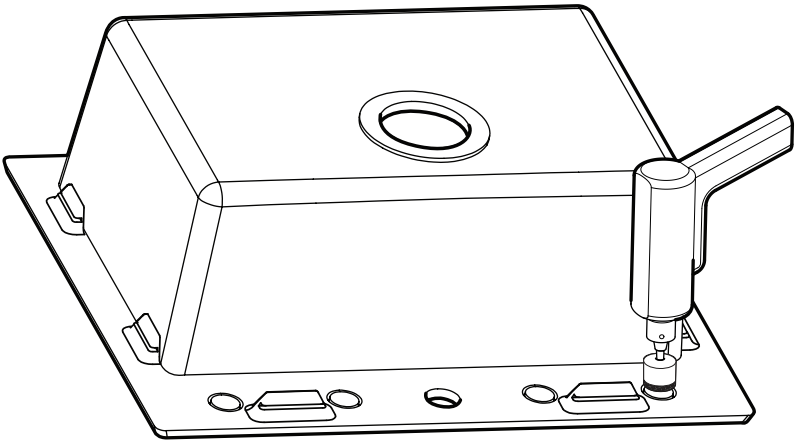

4. Sink installation

· Clean and dry the surface around the opening of the sink.
· Verify that the sink fits perfectly in the opening. The edge of the sink must sit on the counter.
· Turn the unit upside down to apply sealant. Apply silicone based sealant (non-included) underneath the edges of the sink.
· Underneath the sink, ensure that the plastic flap holding the screw is partially opened as shown.
· Insert the sink in the opening.
· Fix the sink to the counter by swiveling the mounting brackets as shown.
· Tighten the screws in the front of the sink, following with the ones in the back and on the sides of the sink.
· Remove excess siliocone based sealant.

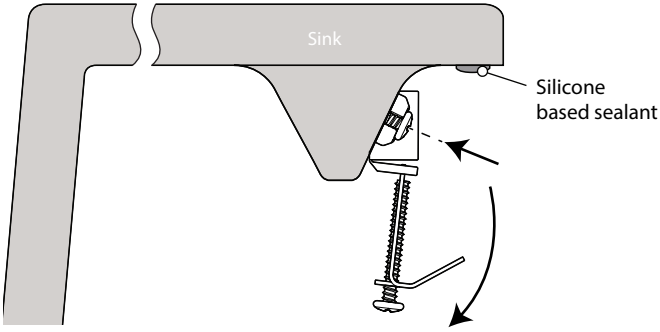

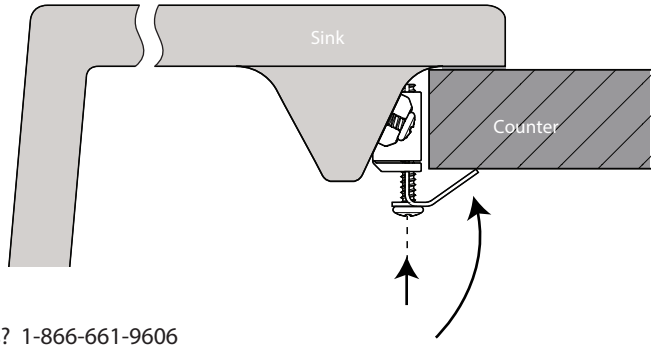

Questions? 1-866-661-9606
customerservice@artikaworld.com

5. Drains installation

· Insert the metal strainer into the rubber seal, and then into the straining hole.
· Install the rubber gasket and the main drain body underneath the sink.
· Using the screw, tighten the main drain body and the metal strainer into place.
· Install the basket on top of the drain installation.
· Repeat the same procedure for the installation of the second draining hole.

Note : Plumber putty is not required for the installation of these drains.

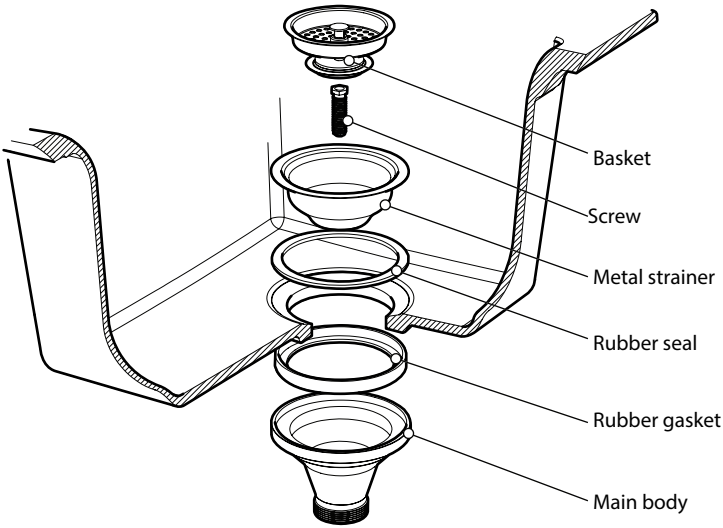

Questions? 1-866-661-9606
customerservice@artikaworld.com

6. Pipes installation

· Install the faucet following the manufacturer's instructions.
· Make proper water and waste pipe connections.

Option B
UNDERMOUNT INSTALLATION

1. Trace the opening

· Locate the Undermount template in the box.
· Cut carefully along the dotted lines. Keep the inside portion of the template. It contains important information concerning the care and maintenance for your new sink.
· Place the template on the counter where you would like your sink to be. When installing the template, note the location of the doors and panels of the cabinetry to ensure that they will be compatible with the sink installation. Ensure that there is enough space for the water supply installation. Identify the location of the faucet entry and soap dispenser.
· Fix the template on the counter using masking tape.
· Trace meticulously the inside of the template with a pencil.
Remove the template.

2. Cut the opening

· Using the drill, make a small starting hole of about 1/2'' on the inside of the cutting line.
· Drill a second time in this same hole with a larger bit so the jigsaw can be inserted properly.
· Put masking tape on the outer side of the cutting line. This will protect the counter from scratches and shattered fragments caused by the jigsaw.
· Using the jigsaw, trim the inside of the cutting line.
Ensure to complete the cut with proper finition.

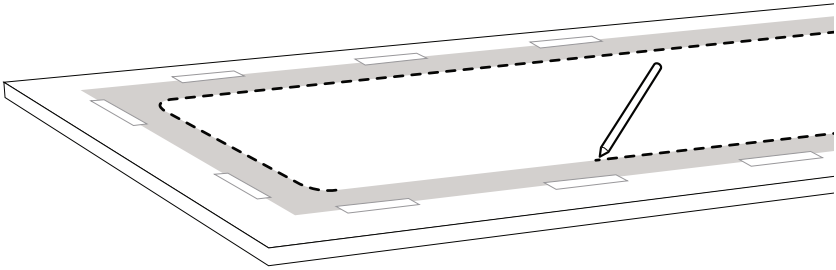

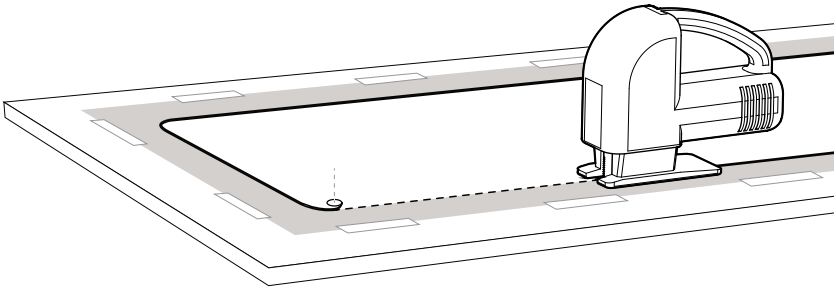

3. Add an additional faucet hole (optional)

· Determine the location of the desired holes.
· Place the sink upside down on a flat and adequate surface.
· Using the 32 mm diamond hole saw at high power (1500tr. per min.), break through in the desired location.
CAUTION: This procedure will cause the metal to be very hot.
Please handle with caution.

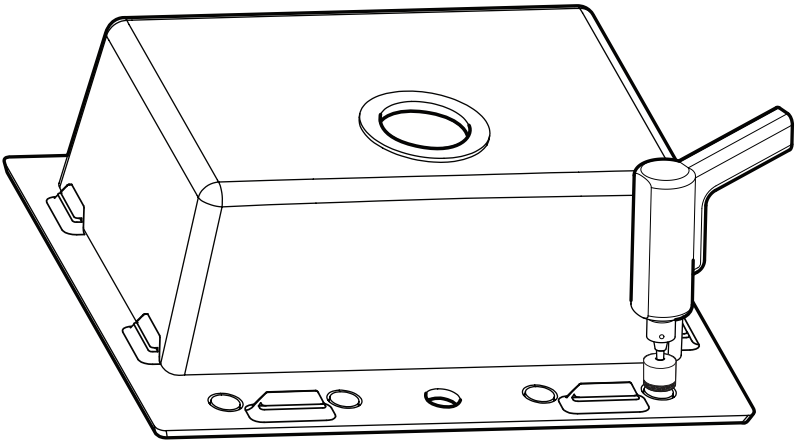

4. Sink installation

· Turn the sink upside down. Align the sink on the counter following the cutting line.
· Mark 8 spots around the frame, at about 1" (25,4mm) away from the edge of the sink using a pencil.
For a solid installation, it is recommended that the 8 mounting clips are used.
· Drill 8 one quarter inch fixation holes with 3/8" depth at the indicated location.
· Insert the brass inserts by tapping them into the holes, splitted end first.
· Facing the sink, clean throughly the top portion of the edges of the unit. Also clean underneath the counter and aroud the cutting line using denatured alcohol.
· Apply a small quantity of silicone based sealant (non included) around the cutting line, 1/8" away from the edge of the counter.
· Align the sink and fix the mounting clips as shown. Firmly tighten the screw into the brass insert.
· Once the sink is correctly installed, tighten the wing nuts to fix into place.
· Complete the installation of the counter.
· Remove the excess of sealant on the inside of the bowls.

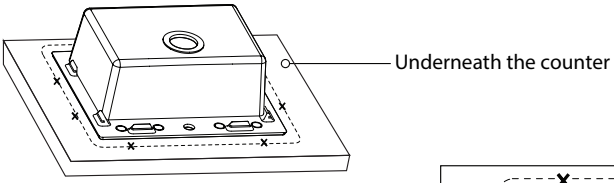

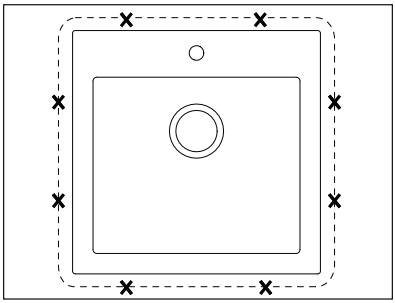

Questions? 1-866-661-9606
customerservice@artikaworld.com

Installation Manual

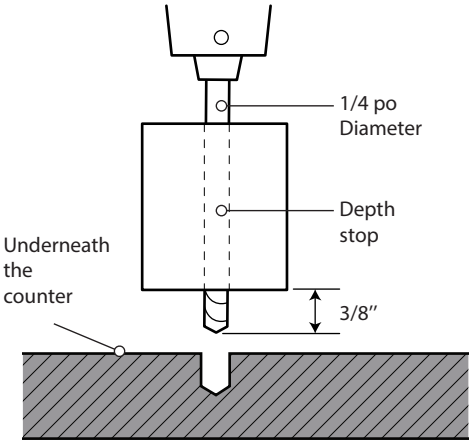

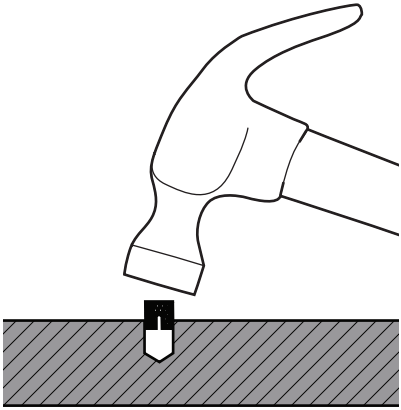

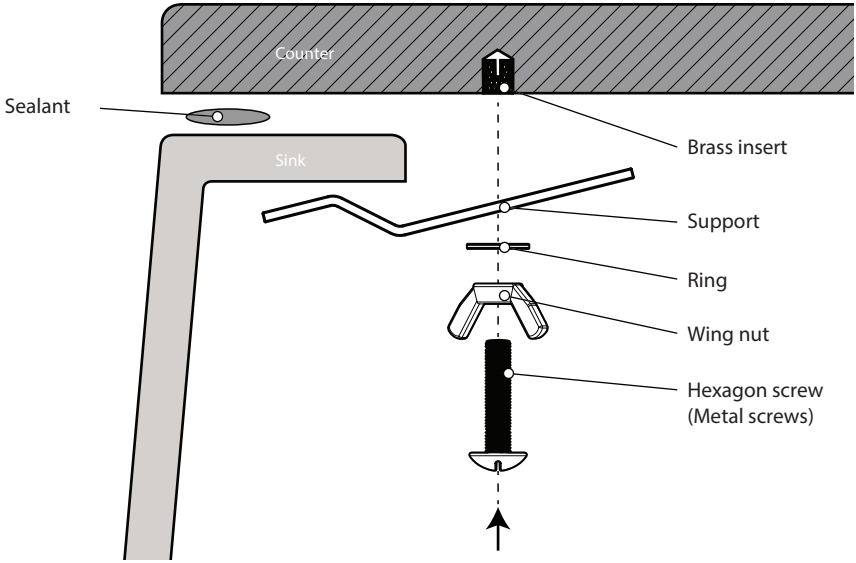

Questions? 1-866-661-9606
customerservice@artikaworld.com

5. Drains installation

· Insert the metal strainer into the rubber seal, and then into the straining hole.
· Install the rubber gasket and the main drain body underneath the sink.
· Using the screw, tighten the main drain body and the metal strainer into place.
· Install the basket on top of the drain installation.
· Repeat the same procedure for the installation of the second draining hole.

Note : Plumber putty is not required for the installation of these drains.

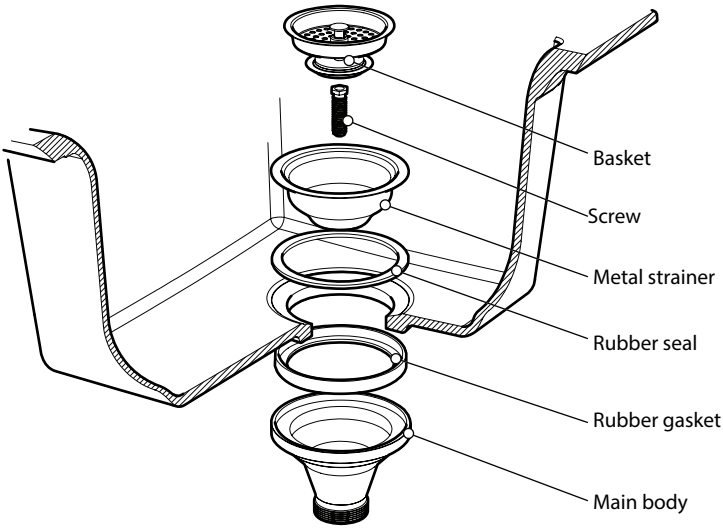

Questions? 1-866-661-9606
customerservice@artikaworld.com

6. Pipes installation

· Install the faucet following the manufacturer's instructions.
· Make proper water and waste pipe connections.

Replacement parts

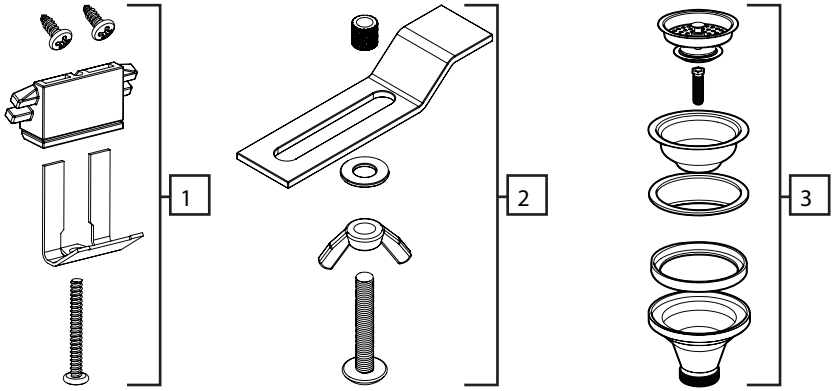

Item #	Description	Artika Part #
1	Kit for Drop-in Installation	GS150BM/P1
2	Kit for Undermount Installation	GS150BM/P2
3	Strainer kit	GS150BM/P3

Questions? 1-866-661-9606
customerservice@artikaworld.com

Maintenance

Clean your sink on a regular basis with soapy warm water. Rinse the sink after using cleaning products. Wipe the surface of the sink with a gentle cloth to remove any liquid residue. Do not cut food directly on the surface of the sink. Do not leave sharp objects on the surface of the sink for an extended period of time. Do not use abrasive cleaning products, sanding tools, steel wool or bleaching products.

Warranty

Artika for Living inc. is proud to offer you a 1-year warranty.
We warrant it to be free of manufacturing defects in material and workmanship for a period of 1 year from the date of purchase. Should a defect arise within a warrant period, Artika will provide a replacement free of charge.

Please call 1-866-661-9606 for more details.

Our warranty does not cover sinks that have been installed
incorrectly, or subjected to abnormal use. Our sink is intended for residential use only, and not commercial. The warranty does not cover shipping costs, labor costs or any other cost associated with the installation or replacement of the sink, and is extended to the original consumer.

The maximal value of the warranty cannot exceed the retail price of the product.

Artika for Living inc. is not liable for indirect or consequential damages arising from improper use or installation of this sink.

Questions? 1-866-661-9606
customerservice@artikaworld.com

Granite Fusion™/MC F11

Guide d'installation

Montage en surface

Montage sous plan

Questions? 1-866-661-9606
customerservice@artikaworld.com

Outils et matériaux requis

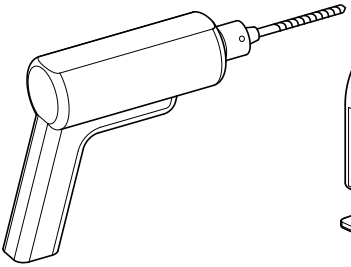

Perceuse

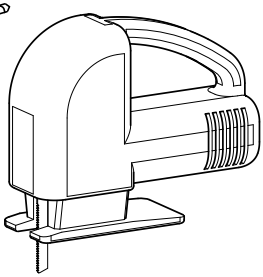

Scie sauteuse
avec lame adéquate
(si le découpage de la
surface de travail est requis)

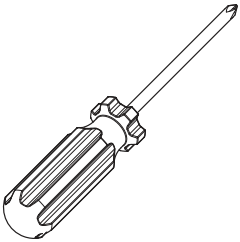

Tournevis

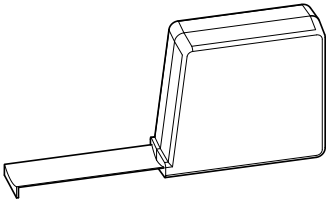

Ruban à mesurer

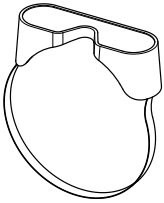

Lunettes de
sécurité

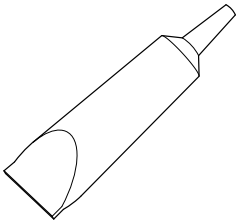

Agent d'étanchéité
à base de silicone
(pour la cuisine)

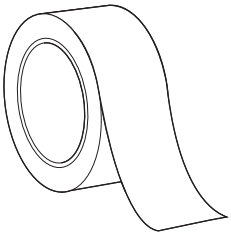

Ruban à masquer

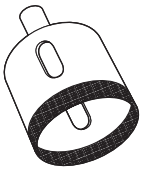

Scie emporte-pièce
en diamand 32mm
(pour tailer le trou du robinet)

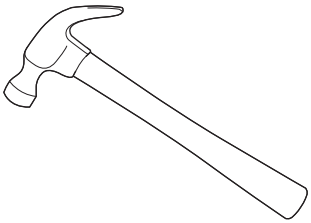

Marteau

Questions? 1-866-661-9606
customerservice@artikaworld.com

Quicaillerie (incluse)

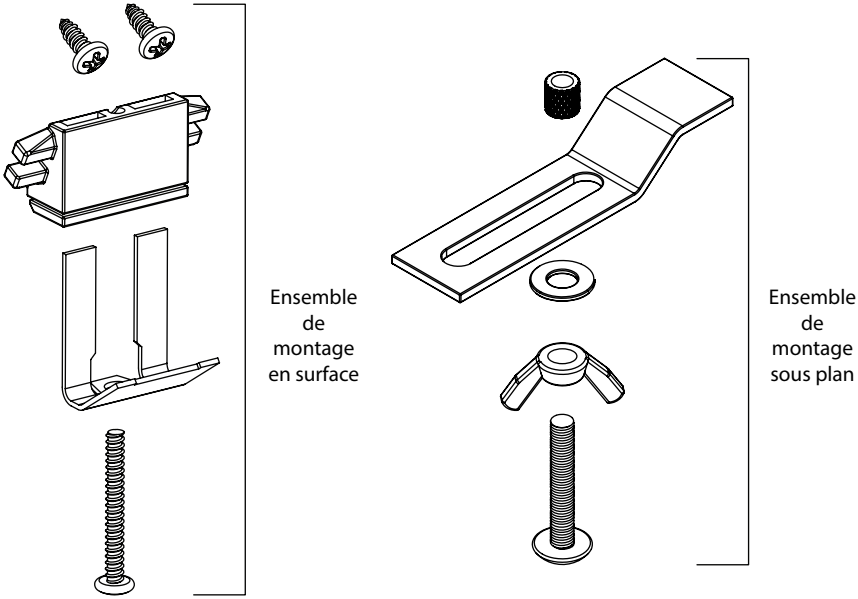

Important

· Les instructions peuvent varier selon le matériau du comptoir.
Lisez les instructions et vérifiez si elles s'appliquent avant de procéder à l'installation.
La quincallerie peut varier selon le matériau du comptoir et pourrait ne pas être incluse.

· Suivez le code de plomberie et du bâtiment régional.
· Fermez votre alimentation d'eau.
· Déballez votre évier et vérifiez qu'il soit en parfaite condition. Remettez l'évier dans l'emballage pour le protéger jusqu'à ce que vous l'installiez.
· Si vous remplacez un évier, assurez-vous que le trou dans le comptoir est adéquat.

Questions? 1-866-661-9606
customerservice@artikaworld.com

Option A
MONTAGE EN SURFACE

1. Tracez l’ouverture

· Repérez le contour imprimé « montage en surface » dans la boîte.
· Découpez soigneusement en suivant le contour. Conservez la partie intérieure du gabarit. Elle contient des informations
importantes concernant l'entretien et le nettoyage de votre évier.
· Placez le gabarit en papier sur le dessus du comptoir et
positionnez-le soigneusement à l’endroit où vous voulez que l’évier soit installé. Au moment de positionner le gabarit, prenez note de l’emplacement des panneaux des armoires sous le comptoir afin que la cuve n’interfère pas avec ceux-ci. Assurez-vous qu’il y ait assez d’espace pour les raccords du robinet. Identifiez
l’emplacement de la robinetterie et du distributeur à savon s’il y a lieu.
· Fixez le gabarit en place avec du ruban à masquer.
· Tracez soigneusement l’intérieur du gabarit avec un crayon.
Retirez le gabarit.

OU

· Renversez l’évier et positionnez-le sur le dessus du comptoir.
Prenez note de l’emplacement des panneaux des armoires sous le
comptoir afin que la cuve n’interfère pas avec ceux-ci. Assurez-vous qu’il y ait assez d’espace pour les raccords du robinet. Identifiez l’emplacement de la robinetterie et du distributeur à savon s’il y a lieu.
· Tracez le contour de l’évier à l’aide d’un crayon, puis retirez-le du comptoir.
· Mesurez 7 mm à partir du contour initial de l’évier et tracez une deuxième ligne à l’intérieur de la première.
Cette deuxième ligne deviendra la ligne de découpage.

2. Découpez l’ouverture

· À l’aide d’une perceuse, faites un petit trou de départ à 1/2’’ de l’intérieur de la ligne de découpage.
· Percez une seconde fois le petit trou en utilisant un foret plus grand pour que la lame de la scie sauteuse puisse bien s’insérer.
· Mettez du ruban à masquer sur le comptoir sur le long du côté extérieur de la bordure de la ligne de découpage.
Cela permettra de réduire les égratignures et les éclats causés par la scie sauteuse.
· À l’aide de la scie sauteuse, taillez à l’intérieur de la ligne de découpage.
· Insérez l’évier et faites des ajustements si nécessaire.

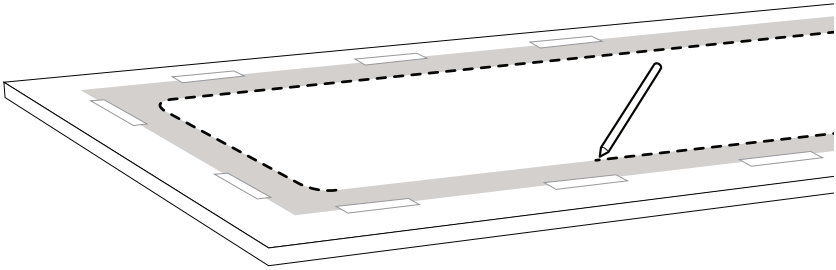

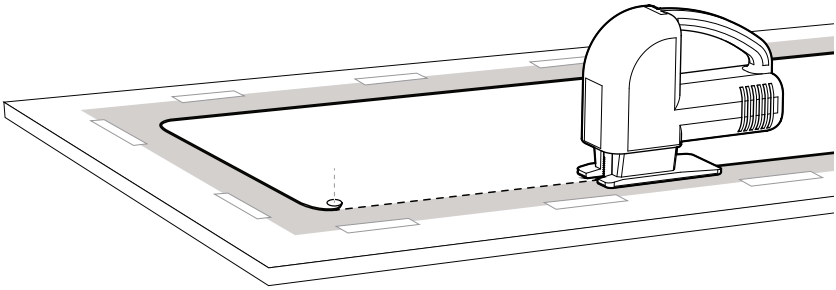

3. Ajoutez un trou de robinet supplémentaire (optionnel)

· Déterminez l'emplacement des trous désirés.
· Placez l’évier à l’envers sur une surface de travail adéquate,
par exemple un banc de montage.
· Au moyen de la perceuse à haute puissance (1500tr/min) et de la scie cloche de 32mm, percez le trou désiré.
Mise en garde: À la suite de cette procédure, le métal sera chaud. Veuillez prendre les précautions nécessaires.

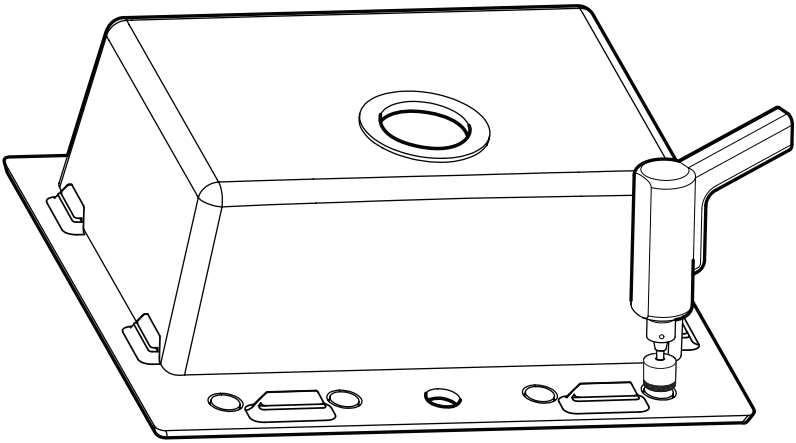

4. Installez l’évier

· Nettoyez et séchez la surface autour de l’ouverture pour l’évier.
· Vérifiez que l’évier entre parfaitement dans l’ouverture. Le rebord de l’évier doit reposer sur le comptoir.
· Appliquez un agent d’étanchéité en silicone (non inclus) sous la bride de l’évier. Pour ce faire, retirez et retournez l’évier afin de pouvoir appliquer l'agent d'étanchéité adéquatement.
· Sous l’évier, assurez-vous que la languette de plastique retenant la vis est écartée tel qu'illustré.
· Encastrez l’évier dans l’ouverture.
· Fixez l’évier au comptoir en faisant pivoter les attaches de montage dans la position illustrée.
· Serrez les vis à l’avant de l’évier. Ensuite, serrez celles à l’arrière et sur les côtés.
· Enlevez l’excédent d’agent d’étanchéité.

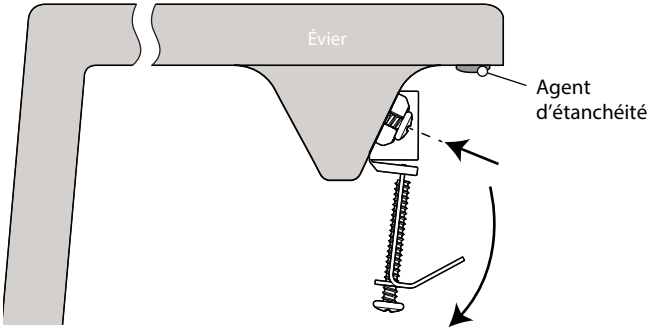

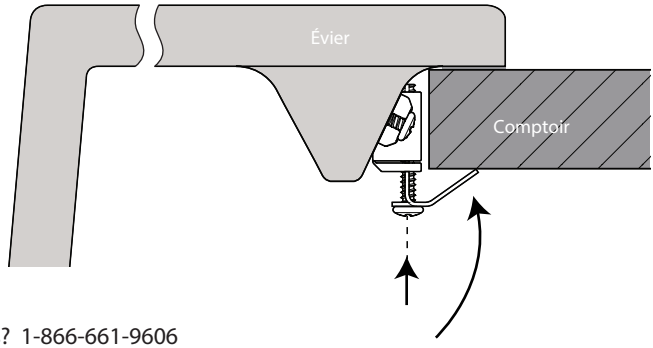

Questions? 1-866-661-9606
customerservice@artikaworld.com

5. Installez les crépines

· Insérez la crépine de métal dans l’anneau en caoutchouc, puis insérez-les dans le trou de drainage.
· Placez la cuvette en plastique et le joint en caoutchouc en dessous du trou de drainage.
· À l'aide de la vis, serrez la cuvette en plastique contre la crépine en métal.
· Placez le panier au dessus de la crépine.
· Répétez le même processus pour le second trou de drainage.

Note : Le mastic à plomberie n’est pas requis pour l’installation des crépines.

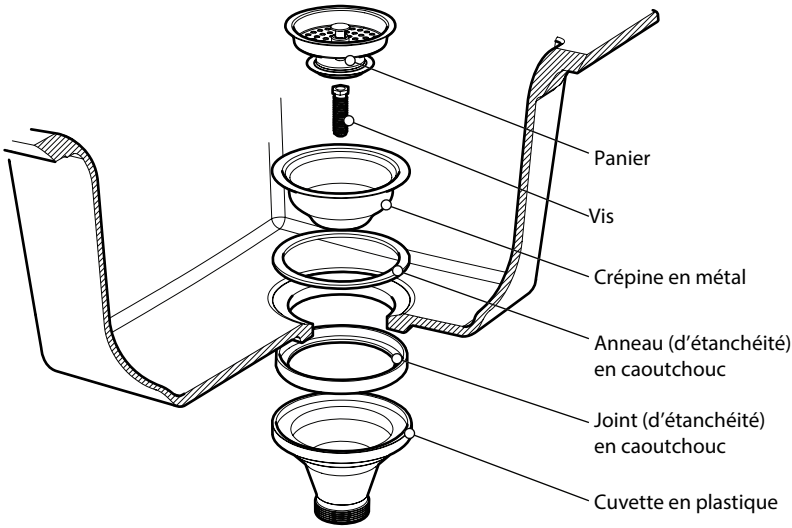

Questions? 1-866-661-9606
customerservice@artikaworld.com

6. Raccordez les tuyaux

· Installez le robinet selon les instructions du manufacturier
· Installer les raccordements d'alimentation et de renvoi d'eau de façon adéquate.

Option B
MONTAGE SOUS PLAN

1. Tracez l’ouverture

· Repérez le contour imprimé « montage sous plan » dans la boîte.
· Découpez soigneusement en suivant le contour. Conservez la partie intérieure du gabarit. Elle contient des informations
importantes concernant l'entretien et le nettoyage de votre évier.
· Placez le gabarit en papier sur le dessus du comptoir et
positionnez-le soigneusement à l’endroit où vous voulez que l’évier soit installé. Au moment de positionner le gabarit, prenez note de l’emplacement des panneaux des armoires sous le comptoir afin que la cuve n’interfère pas avec ceux-ci. Assurez-vous qu’il y ait assez d’espace pour les raccords du robinet. Identifiez
l’emplacement de la robinetterie et du distributeur à savon s’il y a lieu.
· Fixez le gabarit en place avec du ruban à masquer.
· Tracez soigneusement l’intérieur du gabarit avec un crayon.
Retirez le gabarit.

2. Découpez l’ouverture

· À l’aide d’une perceuse, faites un petit trou de départ à 1/2’’ de l’intérieur de la ligne de découpage.
· Percez une seconde fois le petit trou en utilisant un foret plus grand pour que la lame de la scie sauteuse puisse bien s’insérer.
· Mettez du ruban à masquer sur le long du côté extérieur de la bordure de la ligne de découpage. Cela permettrait de réduire les égratignures et les éclats causés par la scie sauteuse.
· À l’aide de la scie sauteuse, taillez soigneusement à l’intérieur de la ligne de découpage. Complétez la finition du rebord.

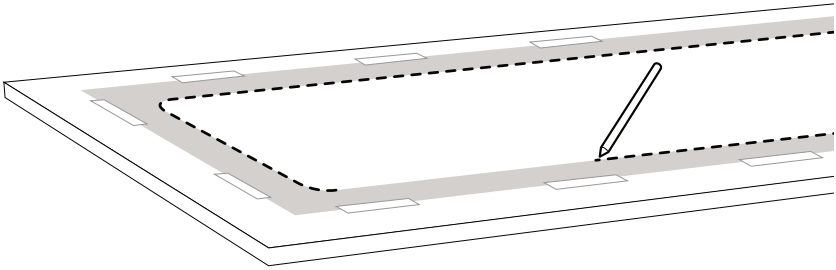

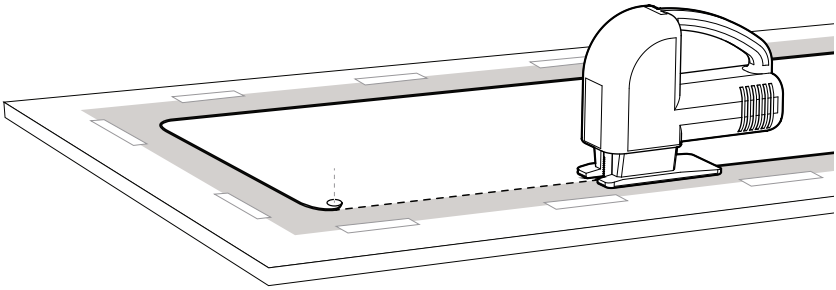

3. Ajoutez un trou de robinet supplémentaire (optionnel)

· Déterminez l'emplacement des trous désirés.
· Placez l’évier à l’envers sur une surface de travail adéquate,
par exemple un banc de montage.
· Au moyen de la perceuse à haute puissance (1500tr/min) et de la scie cloche de 32mm, percez le trou désiré.
Mise en garde: À la suite de cette procédure, le métal sera chaud. Veuillez prendre les précautions nécessaires.

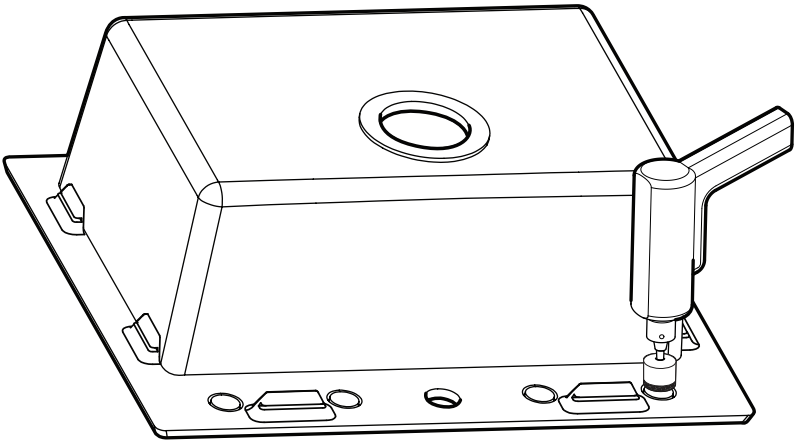

4. Installez l’évier

· Retournez le comptoir et l’évier vers le bas. Alignez l’évier selon la zone de découpage. Localisez 8 points autour de la cuve, à environ 1’’ (25,4mm) du rebord de l’évier.
· Indiquez avec un crayon les 8 points de repère.
Pour une installation plus solide, l’utilisation des 8 attaches de montage est recommandée.
· Percez les 8 trous de fixation de un quart de pouce à 3/8 de pouce de profondeur aux endroits indiqués.
· Insérez les inserts en laiton en tapant dans les trous, le bout fendu d’abord.
· Au devant de la cuve, nettoyez rigoureusement le dessus de la bride de la cuve, le dessous du comptoir et autour de la ligne de découpage avec de l’alcool dénaturé.
· Appliquez une petite quantité d’agent d’étanchéité en silicone (non inclus) autour de la ligne de découpage du comptoir, à 1/8po du bord.
· Alignez l’évier et fixer les attaches de montage tel qu’illustré. Serrez bien la vis dans l’insert en laiton.
· Lorsque l’évier est bien positionnée, serrez les écrous à oreilles pour fixer l’évier.
· Complétez l’installation du comptoir.
· Enlevez l’excédent d’agent d’étanchéité à l’intérieur de la cuve.

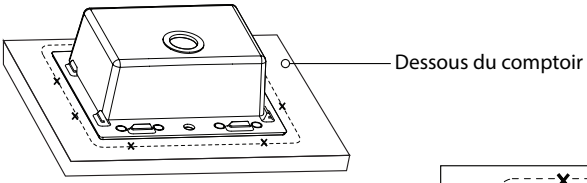

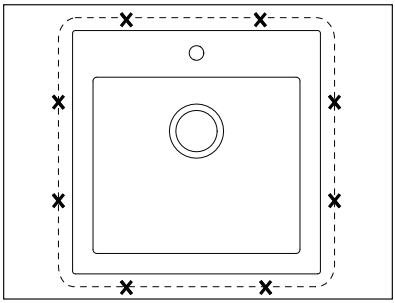

Questions? 1-866-661-9606
customerservice@artikaworld.com

Guide d'installation

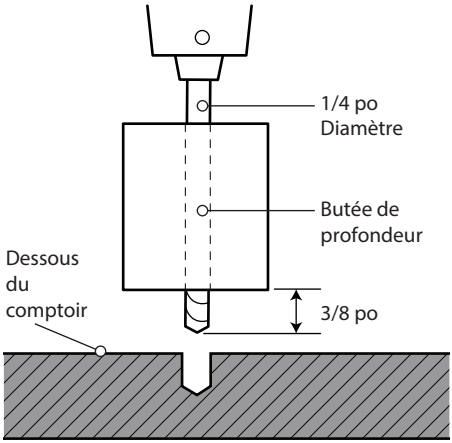

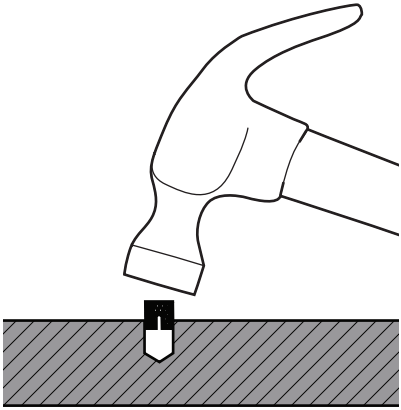

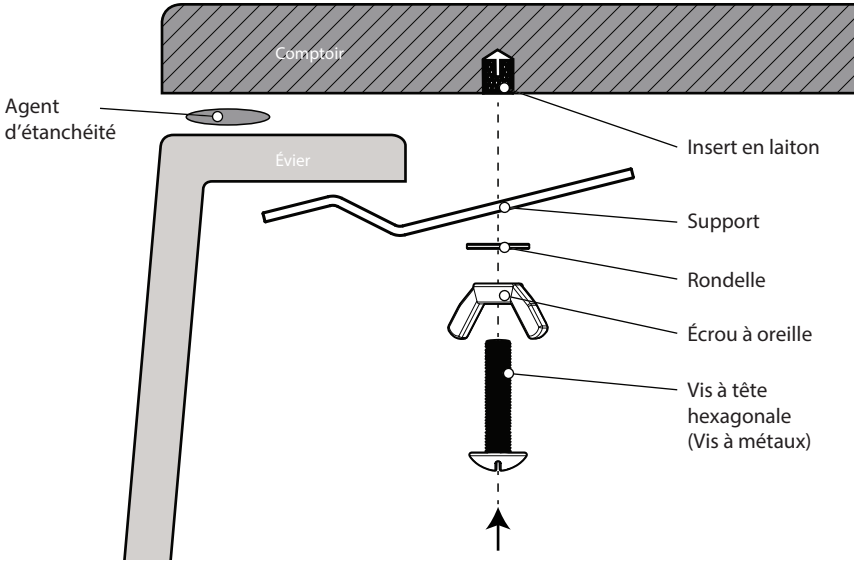

Questions? 1-866-661-9606
customerservice@artikaworld.com

5. Installez les crépines

· Insérez la crépine de métal dans l’anneau en caoutchouc, puis insérez-les dans le trou de drainage.
· Placez la cuvette en plastique et le joint en caoutchouc en dessous du trou de drainage.
· À l'aide de la vis, serrez la cuvette en plastique contre la crépine en métal.
· Placez le panier au dessus de la crépine.
· Répétez le même processus pour le second trou de drainage.

Note : Le mastic à plomberie n’est pas requis pour l’installation des crépines.

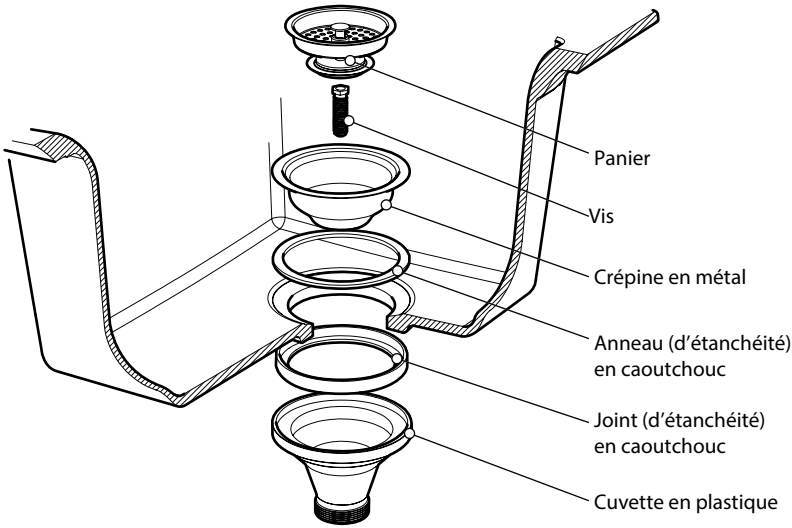

Questions? 1-866-661-9606
customerservice@artikaworld.com

6. Raccordez les tuyaux

· Installez le robinet selon les instructions du manufacturier
· Installer les raccordements d'alimentation et de renvoi d'eau de façon adéquate.

Pièces de remplacement

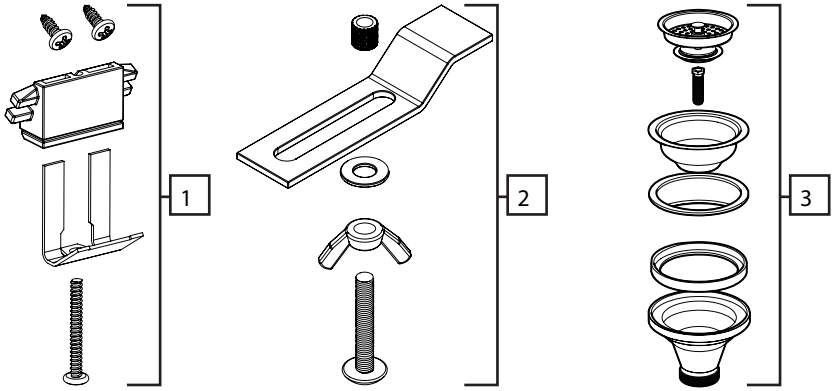

Item #	Description	Artika Part #
1	Quicallerie - Ensemble pour Montage en surface	GS150BM/P1
2	Quicallerie - Ensemble pour Montage sous plan	GS150BM/P2
3	Crépine	GS150BM/P3

Questions? 1-866-661-9606
customerservice@artikaworld.com

Entretien

Nettoyer votre évier régulièrement avec de l'eau savonneuse tiède. Rincer toujours après l'utilisation d'un produit nettoyant. Essuyer la surface avec un linge doux afin d'enlever toute trace de liquide. Ne pas couper de la nourriture directement sur la surface de l'évier. Ne pas laisser des objets tachants trop longtemps sur la surface de l'évier. Ne pas utiliser de produits nettoyants abrasifs, d'articles de décapage, de laine d'acier ni de javellisant.

Garantie

Artika est fière de vous offrir une garantie de un (1) an. Nous garantissons que notre produit n'a aucun défaut de fabrication dans les matériaux et la production pour une période de un (1) an à partir de la date d'achat. Si vous découvrez un défaut de fabrication au cours de la période de garantie, Artika remplacera votre produit sans frais.

Veuillez appeler au 1-866-661-9606 pour plus de détails.

Notre garantie ne couvre pas les éviers qui ont été incorrectement installés ou qui ont fait l'objet d'une utilisation anormale. Notre évier en acier inoxydable est destiné à un usage résidentiel seulement, et non commercial. La garantie ne couvre pas les coûts d'expédition,
les coûts de main-d'oeuvre, ni tout autre coût associé à l'installation
ou au remplacement de l'évier et ne s'applique que pour le
consommateur initial.

Artika n'est pas responsable des dommages indirects ou conséquents découlant d'une utilisation ou installation inadéquate de l'évier.

Questions? 1-866-661-9606
customerservice@artikaworld.com