ITM. / ART. 6111118
Model / Modèle / Modelo: DSH2-C1

Shower System - Balneo™

INSTRUCTION MANUAL

IMPORTANT, KEEP FOR FUTURE REFERENCE: PLEASE READ CAREFULLY.

Système de douche - Balneo^MC

MANUEL D'INSTRUCTIONS

IMPORTANT : À LIRE ATTENTIVEMENT ET CONSERVER.

Cabezal De Ducha - Balneo^MR

MANUAL DE INSTRUCCIONES

IMPORTANTE, LEER PARA FUTURA REFERENCIA : POR FAVOR, LEER DETENIDAMENTE.

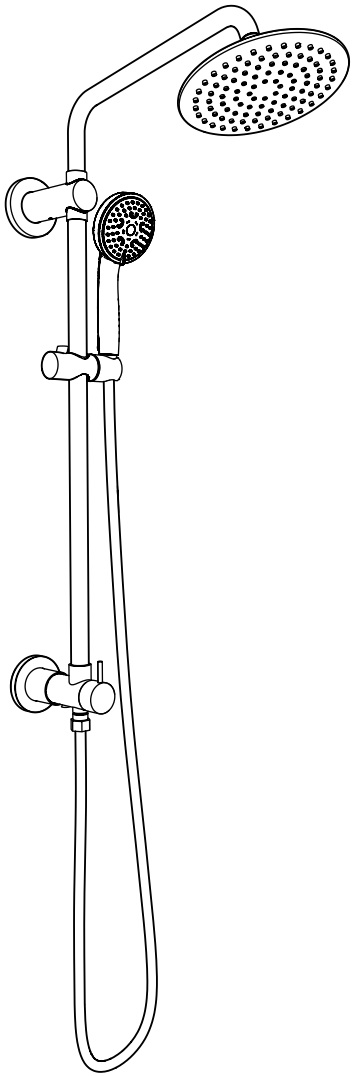

C US

Rev. 06-14-2018

Made in China
Residential use only
Indoor use only

Fabriqué en Chine
Usage résidentiel seulement
Usage intérieur seulement

Hecho en China
Uso residencial solamente
Uso interior solamente

EN **FR** **ES**

INCLUDED INCLUS INCLUIDO

Item Pièce Pieza	Description Description Descripción	Quantity Quantité Cantidad
	Screw M4 × 25 mm Vis M4 × 25 mm Tornillo M4 × 25 mm	× 4+ 4 extra
	Thread sealing tape Ruban d'étanchéité pour joints filetés Cinta de sellado de hilo	× 1
	Wall anchor Ancrage mural Anclaje mural	× 4+ 4 extra
	Dual hex key (small and medium) Clé hexagonale double (petite et moyenne) Doble llave hexagonal (pequeña y mediana)	× 1
	Large hex key Grande clé hexagonale Llave hexagonal grande	× 1
	Silicone grease for O ring Graisse de silicone pour l'anneau O Silicona para anillo O	× 1
	Rubber washers Rondelles de caoutchouc Arandelas de goma	× 2
	Junction shaft Raccord fileté Boquilla	× 1
	Set screw Vis de blocage Tornillo de bloqueo	× 2 + 2 extra
	Hose Tuyau Manguera	× 1
	Hand Shower Douche à main Alcachofa de mano	× 1

EN

INCLUDED

FR

INCLUS

ES

INCLUIDO

Item Pièce Pieza	Description Description Descripción	Quantity Quantité Cantidad
	Shower Head Pomme de douche Alcachofa	× 1
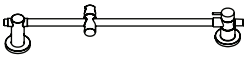	Main bar Colonne principale Barra principal	× 1
	Shower arm Bras de douche Brazo de ducha	× 1
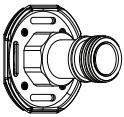	Sealing nozzle Embout d'étanchéité Boquilla de sellado	× 1
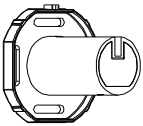	Bottom wall mount bracket Support de montage mural inférieur Soporte de montaje inferior de la pared	× 1

NOTE

It is highly recommended to block the drain before starting the installation process to avoid losing screws and small parts.

REMARQUE

Il est fortement recommandé de bloquer le drain avant de commencer le processus d'installation pour éviter de perdre les vis et les petites pièces.

NOTA

Altamente se recomienda bloquear el desagüe antes de iniciar el proceso de instalación para evitar perder los tornillos y piezas pequeñas.

EN

WHAT YOU WILL NEED...

FR

VOUS AUREZ BESOIN DE...

ES

LO QUE NECESITARÁ...

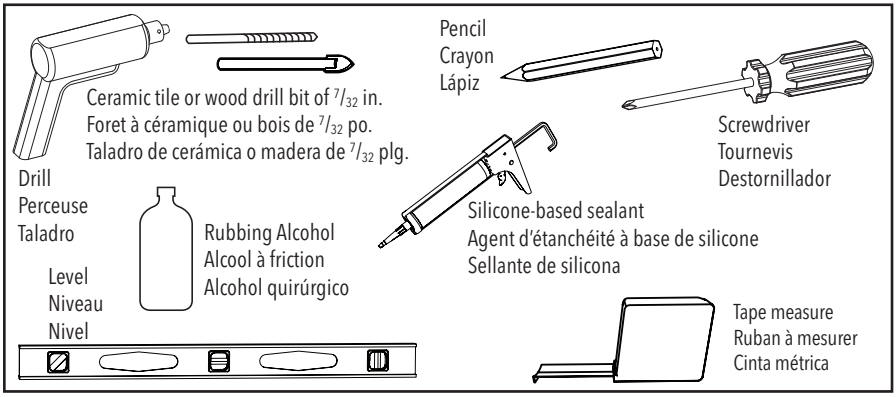

IMPORTANT

The installer and/or user must read, understand and follow these instructions before installing the product. This product must be properly installed before it is used. If instructions are not followed, the manufacturer will not be held responsible for any problems or product malfunction. Failure to follow installation and/or operating instructions voids the warranty.

We recommend that this product be installed by a certified plumber. In some states or provinces, it is a legal requirement for this type of product to be installed by a certified plumber, according to the plumbing and building codes effective in the region where the unit is used.

Open the product packaging and verify that the shower head and appliances are in perfect condition.

This product is intended as a showerhead support only. Do not hang other items from the shower arm or wall bar.

Do not use this product as a grab bar.

IMPORTANT

Avant l'installation de ce produit, l'utilisateur et/ou l'installateur doit avoir lu et compris ces instructions. Cet appareil doit être installé convenablement avant usage. Si ces instructions ne sont pas respectées, le fabricant ne pourra être tenu responsable d'aucun problème ou de dysfonctionnement du produit. Le non-respect des instructions d'installation et/ou d'utilisation annulera la garantie en vigueur.

Nous recommandons que ce produit soit installé par un plombier certifié. Dans certains états ou provinces, il est légalement requis que ce type de produit soit installé par un plombier certifié conformément aux codes de plomberie et du bâtiment en vigueur.

Déballer votre produit ainsi que les accessoires et vérifier qu'ils soient en parfaite condition.

Le bras de la douchette est conçu pour supporter le pommeau amovible uniquement et ne doit pas servir à la suspension d'autres objets.

Le produit ne doit pas servir de poignée.

IMPORTANTE

El instalador o usuario deben leer detenidamente las instrucciones antes de instalar el producto y seguirlas fielmente. El producto debe estar correctamente instalado antes de su uso. Si no siguen las instrucciones, el fabricante no se hará responsable de problemas o de un funcionamiento incorrecto del producto. Si no sigue las instrucciones de instalación o de uso, se anulará la garantía.

Le recomendamos que el producto sea instalado por un fontanero certificado. En algunos estados o provincias, se requiere por ley que este tipo de producto sea conectado por un fontanero certificado siguiendo los códigos de fontanería y arquitectónicos de la región.

Desembalar el producto y los accesorios y comprobar si están en perfectas condiciones.

El brazo de la ducha de mano está diseñado para apoyar el pomo extraíble solamente y no debe ser utilizado para la suspensión de otros objetos.

El producto no debe ser utilizado como barra de apoyo.

EN

MAIN PARTS

FR

PIÈCES PRINCIPALES

ES

PARTES PRINCIPALES

fig. 1

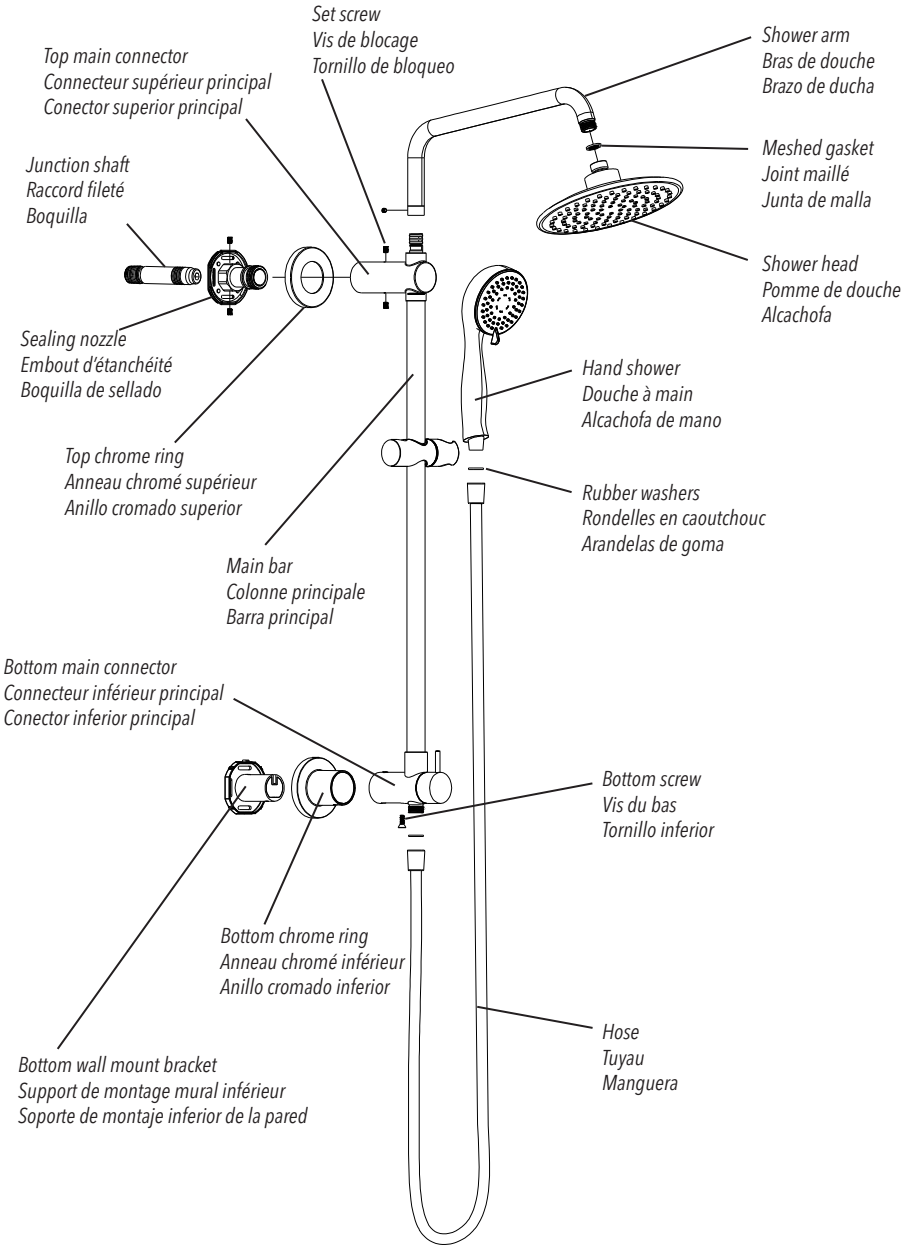

EN

STEP-BY-STEP INSTALLATION

JUNCTION SHAFT WALL INSTALLATION

1. Shut off the water valves prior to installation. Uninstall the existing shower equipment to see the threaded pipe inside the wall.

2. Locate the junction shaft in the hardware box. Apply the thread sealing tape to the threads of the junction shaft in a clockwise direction. Add at least 3 layers of tape *(fig. 2)*.

3. Screw the junction shaft onto the wall plumbing using the large hex key *(fig. 3)*.

Warning: Do not overtight plumbing as it can damage the pipes in the wall. Do not exceed 1/8 turn after the tightning.

FR

INSTALLATION DÉTAILLÉE

INSTALLATION MURALE DU RACCORD FILETÉ

1. Fermer les valves d'eau avant l'installation. Désinstaller l'équipement de douche existant pour voir le tuyau fileté à l'intérieur du mur.

2. Localiser le raccord fileté dans la boîte de quincaillerie. Appliquer le ruban d'étanchéité pour joints filetés sur les filets du raccord fileté dans le sens des aiguilles d'une montre. Ajouter au moins 3 couches de ruban *(fig. 2)*.

3. Visser le raccord fileté sur la tuyauterie murale à l'aide de la grande clé hexagonale *(fig. 3)*.

Attention: ne pas trop serrer la tuyauterie car cela pourrait endommager les tuyaux dans le mur. Ne pas dépasser 1/8 de tour après le vissage.

ES

INSTALACIÓN ETAPA POR ETAPA

INSTALACIÓN DEL BOQUILLA EN LA PARED

1. Cierre las válvulas de agua antes de la instalación. Desinstale el equipo de ducha existente para ver el tubo roscado dentro de la pared.

2. Ubique la boquilla en la caja de hardware. Aplique la cinta de sellado de hilo a las roscas de la boquilla en el sentido de las agujas del reloj. Agregue al menos 3 capas de cinta *(fig. 2)*.

3. Atornille el boquilla en la tubería de la pared con la llave hexagonal grande *(fig. 3)*.

Advertencia: No apriete las cañerías ya que pueden dañar las tuberías de la pared. No exceda 1/8 de vuelta cuando apriete.

fig. 2

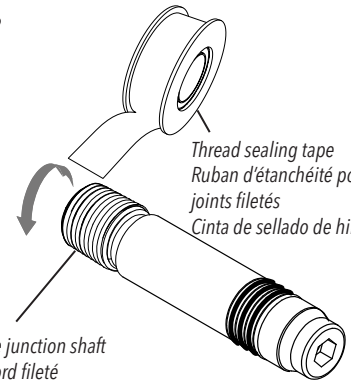

fig. 3

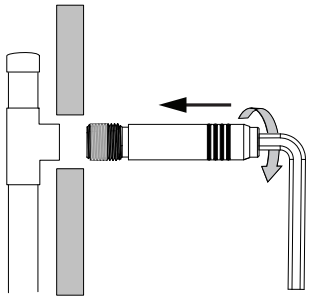

Do not overtight plumbing
Ne pas trop serrer la plomberie
No apriete demasiado la tuberia

EN

4. Loosen the two set screws on the main bar and pull out sealing nozzle *(fig. 4)*. Remove the top chrome ring from the sealing nozzel and place back on the top main connector.

5. Insert the sealing nozzle onto the junction shaft *(fig. 5)*.

FR

4. Desserrer les deux vis de blocage sur la colonne principale et retirer l'embout d'étanchéité *(fig. 4)*. Retirer l'anneau chromé supérieur de l'embout d'étanchéité et placer le sur le connecteur supérieur principal.

5. Insérer l'embout d'étanchéité sur le raccord fileté *(fig. 5)*.

ES

4. Afloje los dos tornillos de bloqueo de la barra principal y extraiga la boquilla de sellado *(fig. 4)*. Retire el anillo de cromo superior de la boquilla de sellado y vuelva a colocarlo en el conector superior principal.

5. Inserte la boquilla de sellado en la boquilla *(fig. 5)*.

fig. 4

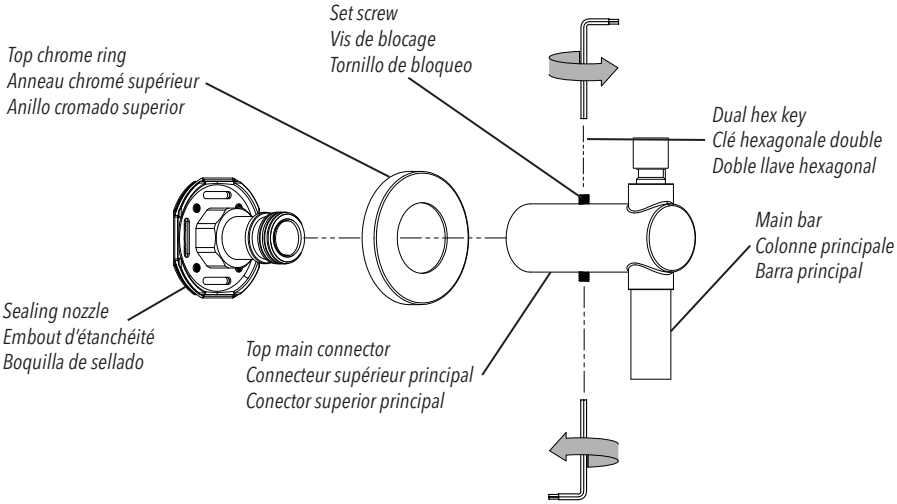

fig. 5

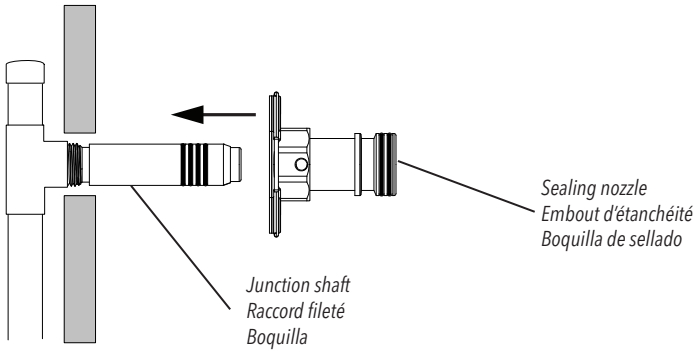

EN

WARNING

The junction shaft should be flush with the sealing nozzle end or up to 1/2 inch (13 mm) extended out of the sealing nozzle. Do not continue to next step if the junction shaft gaskets are visible or the shaft is recessed (see figure below). Failure install adequatly can result in water leakage inside the wall *(fig. 6).*

FR

ATTENTION

Le raccord fileté doit être aligné avec l'extrémité de l'embout d'étanchéité ou jusqu'à 1/2 po (13 mm) de l'embout d'étanchéité. Ne pas passer à l'étape suivante si les joints du raccord fileté sont visibles ou si le raccord fileté est en retrait (voir la figure ci-dessous). Une installation incorrecte peut entraîner une fuite d'eau à l'intérieur du mur *(fig. 6)***.**

ES

ATENCIÓN

La boquilla debe estar a ras con el extremo de la boquilla de sellado o hasta 1/2 plg (13 mm) extendida fuera de la boquilla de sellado. No continúe con el próximo paso si las juntas de la boquilla están visibles o si la boquilla está rebajada (vea la figura a continuación). Si no se instala correctamente, puede producirse una fuga de agua dentro de la pared *(fig. 6)***.**

fig.6

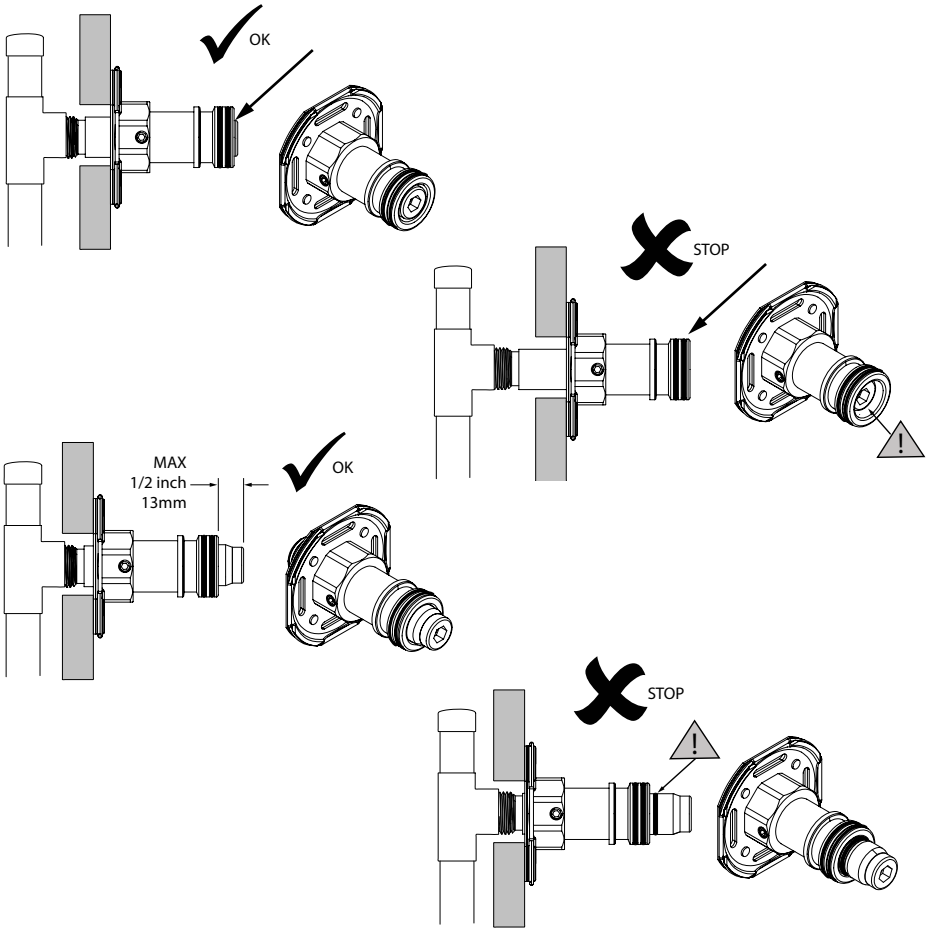

EN

6. Using a pencil, mark on the shower wall the location of the screw slots *(fig. 7)*.

7. Remove the sealing nozzle from the wall *(fig. 8)*.

8. Using a $^{7}/_{32}$ in. drill bit, pierce 4 holes in the previously marked location (use a ceramic drill bit if required) *(fig. 9a)*.

9. Add silicone in the holes then install the wall anchors in the pre-drilled holes *(fig. 9b)*.

FR

6. À l'aide d'un crayon, marquer sur le mur de la douche l'emplacement des fentes de vis *(fig. 7)*.

7. Retirer l'embout d'étanchéité du mur *(fig. 8)*.

8. À l'aide d'une mèche de $^{7}/_{32}$ po, percer 4 trous dans l'emplacement marqué précédemment (utilisez un foret en céramique si nécessaire) *(fig. 9a)*.

9. Ajouter du silicone dans les trous puis installer les ancrages muraux dans les trous pré-percés *(fig. 9b)*.

ES

6. Con un lápiz, marque en la pared de la ducha la ubicación de las ranuras del tornillo *(fig. 7)*.

7. Retire la boquilla de sellado de la pared *(fig. 8)*.

8. Con una broca de $^{7}/_{32}$ in, perfore 4 orificios en la ubicación marcada previamente (use una broca de cerámica si es necesario) *(fig. 9a)*.

9. Agregue silicona en los orificios e iInstale los anclajes murales en los agujeros pretaladrados *(fig. 9b)*.

fig. 7

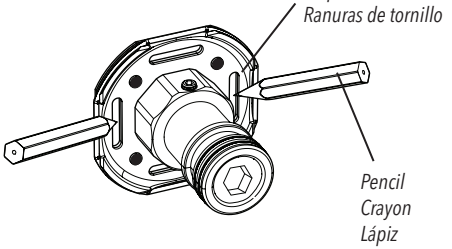

fig. 8

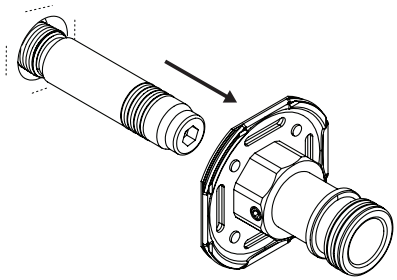

fig.9a

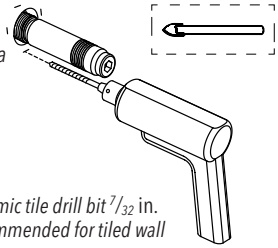

Ceramic tile drill bit $^{7}/_{32}$ in. recommended for tiled wall
Un foret à céramique de $^{7}/_{32}$ po est recommandé pour percer des tuiles
En paredes alicatadas $^{7}/_{32}$ plg se recomienda usar una broca de material cerámico

fig. 9b

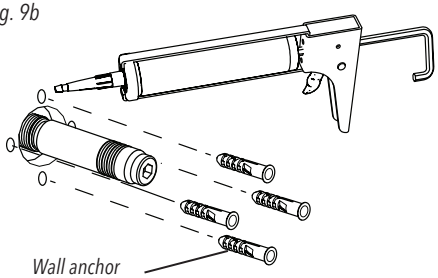

EN

10. Using the provided screws (M4), fix the sealing nozzle to the wall anchors *(fig.10)*.

11. Install the set screws with the medium end of the dual hex key to secure the sealing nozzle onto the junction shaft *(fig.11)*.

FR

10. À l'aide des vis fournies (M4), fixer l'embout d'étanchéité aux ancrages muraux *(fig.10)*.

11. Installer les vis de blocage avec l'extrémité moyenne de la clé hexagonale double pour fixer l'embout d'étanchéité sur le raccord fileté *(fig.11)*.

ES

10. Usando los tornillos proporcionados (M4), fije la boquilla de sellado a los anclajes murales *(fig.10)*.

11. Instale los tornillos de bloqueo con el extremo mediano de la llave hexagonal doble para asegurar la boquilla de sellado en la boquilla *(fig.11)*.

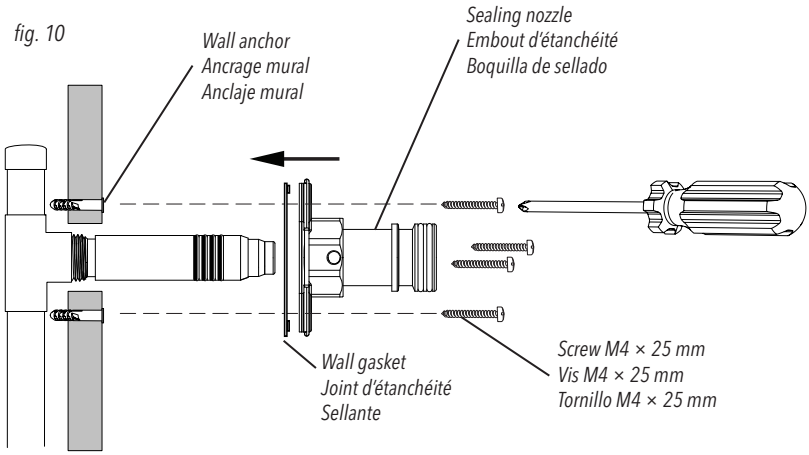

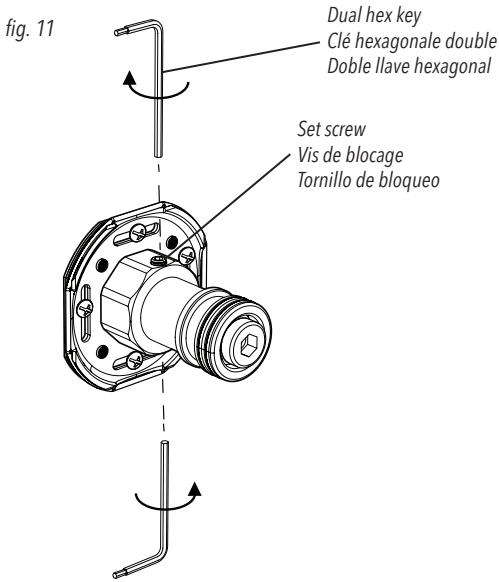

EN

BOTTOM WALL MOUNT BRACKET INSTALLATION

12. On the bottom main connector, unscrew the bottom screw using the medium end of the dual hex key and pull out the bottom decorative chrome ring with the bottom wall mount bracket *(fig. 12)*.

13. Reinstall the bottom wall mount bracket in the bottom main connector *(fig. 13)*.

14. Push the top main connector in the already installed sealing nozzle *(fig. 14a)*. Using a level, position the main bar so it is vertically straight and mark on the wall the location of the bottom wall mount bracket *(fig. 14b)*.

FR

INSTALLATION DU SUPPORT DE MONTAGE MURAL INFÉRIEUR

12. Sur le connecteur principal inférieur, dévisser la vis du bas à l'aide de l'extrémité moyenne de la clé hexagonale double et retirer l'anneau chromé inférieur avec le support de montage mural inférieur à l'intérieur *(fig. 12)*.

13. Réinstaller le support de montage mural inférieur dans le connecteur inférieur principal (*fig. 13)*.

14. Pousser le connecteur supérieur principal sur l'embout d'étanchéité déjà installé *(fig. 14a)*. À l'aide d'un niveau, positionner la colonne principale de sorte qu'elle soit verticale et marquer sur le mur l'emplacement du support de montage mural inférieur *(fig. 14b)*.

ES

INSTALACIÓN DEL SOPORTE DE MONTAJE DE LA PARED INFERIOR

12. En el conector inferior principal, desatornille el tornillo inferior utilizando el extremo mediano de la doble llave hexagonal y extraiga el anillo cromado inferior junto con el soporte de montaje de la pared inferior en el interior *(fig. 12)*.

13. Vuelva a instalar el soporte de montaje inferior de la pared en el conector inferior principal *(fig. 13)*.

14. Empuje el conector superior principal en la boquilla de sellado *(fig. 14a)*. Usando un nivel, coloque la barra principal verticalmente recta y marque en la pared la ubicación del soporte inferior de montaje *(fig. 14b)*.

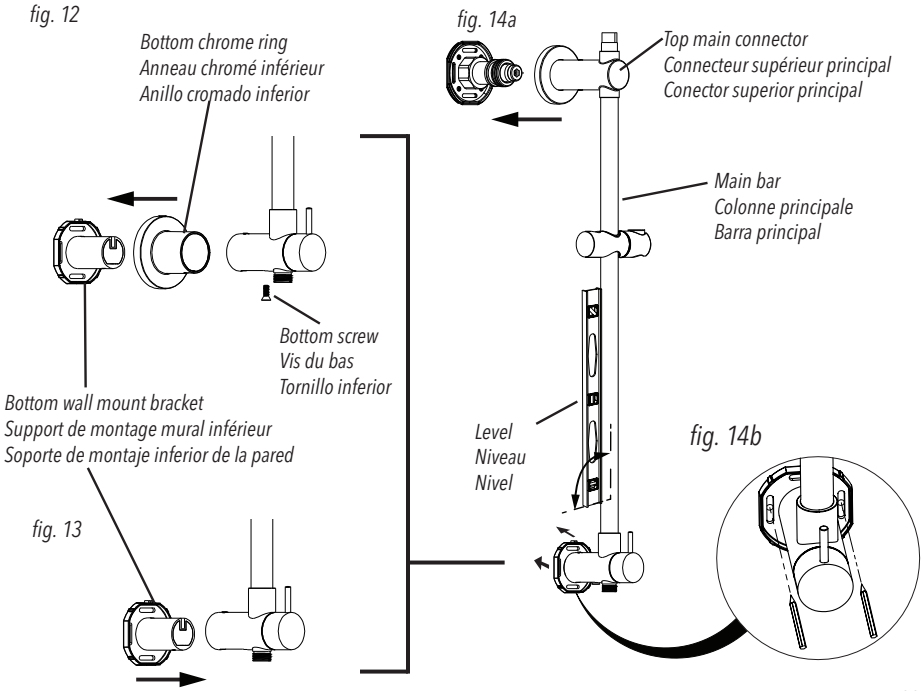

EN

BOTTOM WALL MOUNT BRACKET INSTALLATION

The bottom wall-mount bracket can be secured using screws (not recommended for acrylic or polystyrene shower cabinet) or with double face tape included. If wall anchors and screws cannot be used, please skip to step 15b on page 13.

FR

INSTALLATION DU SUPPORT DE MONTAGE MURAL INFÉRIEUR

Le support de montage mural inférieur peut-être fixé à l'aide de vis (non recommandé pour cabinet de douche en acrylique ou polystyrène) ou d'adhésif double-face inclus. Si les ancrages muraux et les vis ne peuvent pas être utilisés, passer à l'étape 15b à la page 13.

ES

INSTALACIÓN DEL SOPORTE DE MONTAJE INFERIOR DE LA PARED

El soporte de montaje inferior de pared puede fijarse usando tornillos (no recomendado para cabina de ducha de acrílico o poliestireno) o con cinta adhesiva de doble cara incluida. Si no se pueden usar los anclajes murales y los tornillos, salte al paso 15b en la página 13.

OPTION A: WITH SCREWS

15-A. Pull out the top main connector (and Main bar) from the sealing nozzle *(fig 15)*. Locate the marks previously done and drill $^{7}/_{32}$ in. holes (use ceramic drill bit if required) *(fig. 16a)*.

16-A. Add silicone in the holes then install the wall anchors in the pre-drilled holes *(fig 16b)*.

OPTION A: AVEC VIS

15-A. Retirer le connecteur supérieur principal (et la colonne principale) de l'assemblage du raccord fileté *(fig 15)*. Repérer les marques déjà faites et percer des trous de $^{7}/_{32}$ po (utiliser un foret en céramique si nécessaire) *(fig. 16a)*.

16-A. Ajouter du silicone dans les trous, puis installer les ancrages muraux dans les trous pré-percés *(fig 16b)*.

OPCIÓN A: CON TORNILLOS

15-A. Extraiga el conector superior principal (y la barra principal) de la boquilla *(fig 15)*. Ubique las marcas hechas previamente y perfore orificios de $^{7}/_{32}$ plg (use una taladro de cerámica si es necesario) *(fig. 16a)*.

16-A. Agregue silicona en los orificios e instale los anclajes murales en los orificios pretaladrados *(fig. 16b)*.

fig. 15

Top installation
Installation du dessus
Instalación superior

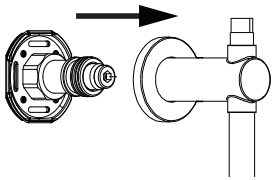

fig. 16a

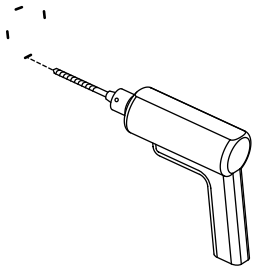

fig. 16b

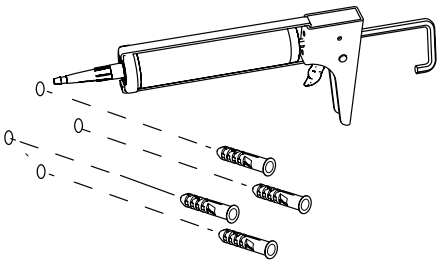

Bottom installation
Installation du dessous
Instalación inferior

EN

17-A. Secure the bottom wall mount bracket to the wall using screws *(fig. 18)*. Make sure to align the slot upward.

FR

17-A. Fixer le support de montage mural inférieur au mur à l'aide de vis *(fig. 18)*. Assurez-vous d'aligner la fente vers le haut.

ES

17-A. Asegure el Soporte de montaje de la pared inferior a la pared con tornillos *(fig. 18)*. Asegúrese de alinear la ranura hacia arriba.

fig. 18

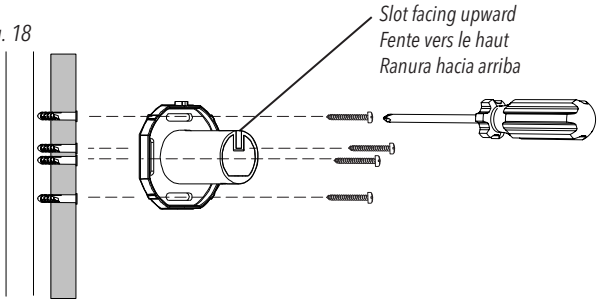

OPTION B: WITH 3M TAPE

15-B. Pull out the top main bar from the sealing nozzle *(fig 19)*.

16-B. Using rubbing alcohol, clean the centre area previously marked on the wall *(fig 20)*.

OPTION B : AVEC RUBAN 3M

15-B. Tirer le connecteur principal supérieur (et la colonne principale) de l'embout d'étanchéité *(fig 19)*.

16-B. En utilisant de l'alcool à friction, nettoyer la zone centrale précédemment marquée sur le mur *(fig 20)*.

OPCIÓN B: CON CINTA DE 3M

15-B. Extraiga el conector superior principal (y la barra principal) de la boquilla de sellado *(fig 19)*.

16-B. Usando alcohol quirùrgico, limpie el área central previamente marcada en la pared *(fig 20)*.

Top installation
Installation du dessus
Instalación superior

Bottom installation
Installation du dessous
Instalación inferior

fig. 19

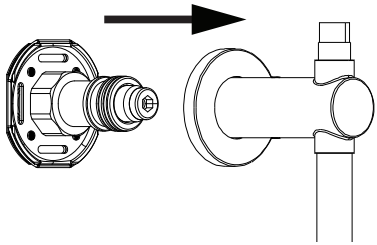

fig. 20

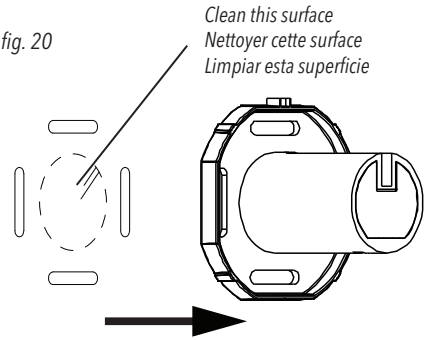

EN

17-B. Take out the bottom wall mount bracket from the bottom main connector *(fig. 21a)* and peel-off the protective 3M® sheet *(fig.21b)*.

18-B. Locate the marked area on the wall and after making sure it is completely dry, position and push firmly the bottom wall mount bracket against the wall *(fig. 22)*.

FR

17-B. Retirer le support de montage mural inférieur du connecteur inférieur principal *(fig. 21a)* et retirer la feuille de protection 3M® *(fig.21b)*

18-B. Localiser la zone marquée sur le mur et après vous être assuré qu'il est complètement sec, positionner et pousser fermement le support de montage mural inférieur contre le mur *(fig. 22)*.

ES

17-B. Saque el soporte de montaje inferior de la pared del conector inferior principal *(fig. 21a)* y retire la hoja de protección 3M® *(fig.21b)*.

18-B. Ubique el área marcada en la pared y después de asegurarse de que esté completamente seca, colóquela y presione firmemente el soporte de montaje inferior contra la pared *(fig. 22)*.

fig. 21a

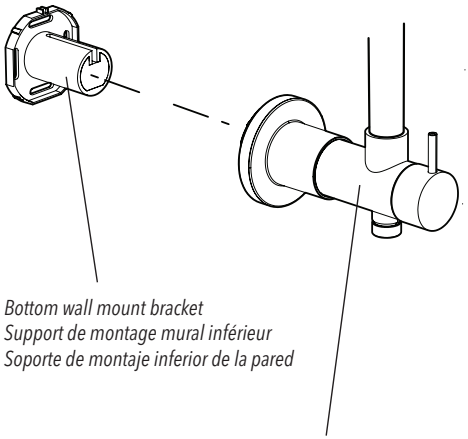

Bottom wall mount bracket
Support de montage mural inférieur
Soporte de montaje inferior de la pared

Bottom main connector
Connecteur inférieur principal
Conector inferior principal

fig. 21b

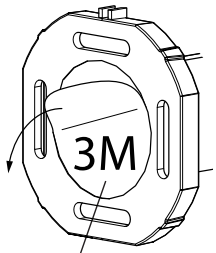

Protective 3M® sheet
Feuille de protection 3M®
Hoja de protección 3M®

fig.22

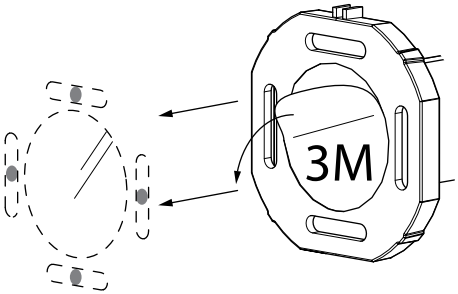

EN

19. Place the top chrome ring on the top main connector and the bottom chrome ring on the bottom main connector *(fig. 23a)*.

NOTE: The mark on the bottom chrome ring should be on top *(fig. 23b)*.

FR

19. Placer l'anneau chromé supérieur sur le connecteur supérieur principal et l'anneau chromé inférieur sur le connecteur principal inférieur *(fig. 23a)*.

NOTE : La marque sur l'anneau chromé inférieur devrait être sur le dessus *(fig. 23b)*.

ES

19. Coloque el anillo cromado superior en el conector superior principal y el anillo cromado inferior en el conector inferior principal *(fig. 23a)*.

NOTA : La marca en el anillo cromado inferior debe estar en la parte superior *(fig. 23b)*.

fig. 23a

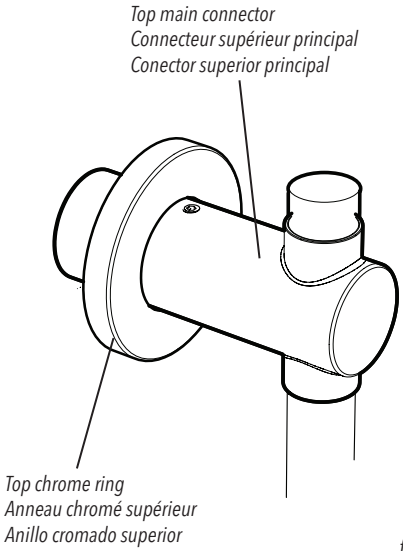

fig. 23b

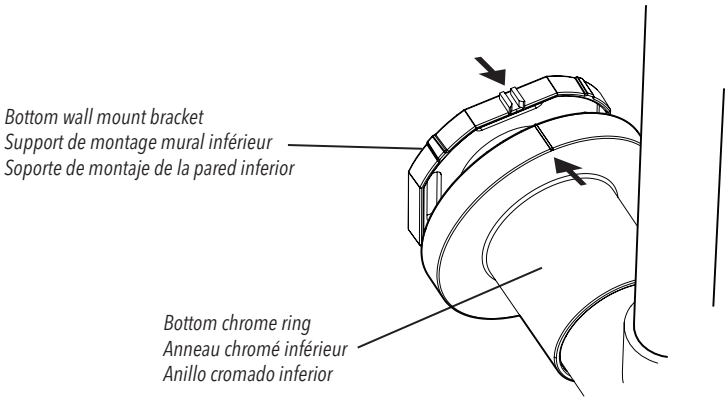

EN

20. Secure the top main connector onto the sealing nozzle pushing it tight, all the way in *(fig. 24a)*. Secure with the set screws using the medium end of the dual hex key *(fig. 24b)*.

CRITICAL STEP: Ensure that the main bar is pushed tightly against the sealing nozzle before continuing. Leaks can occur if the main bar is not properly installed on the sealing nozzle.

FR

20. Fixer le connecteur supérieur principal sur l'embout d'étanchéité en le poussant fermement, tout au long *(fig. 24a)*. Fixer avec les vis de blocage en utilisant l'extrémité moyenne de la clé hexagonale double *(fig. 24b)*.

ÉTAPE CRITIQUE : S'assurer que la colonne principale est solidement appuyée contre l'embout d'étanchéité avant de passer à l'étape suivante. Si la colonne n'est pas correctement installée sur l'embout d'étanchéité, des fuites peuvent se produire.

ES

20. Asegure el conector superior principal en la boquilla de sellado empujándolo con fuerza, hasta el fondo *(fig. 24a)*. Asegure con los tornillos de bloqueo utilizando el extremo mediano de la doble llave hexagonal *(fig. 24b)*.

PASO CRÍTICO : Asegúrese de que la barra principal está firmemente apretada contra la boquilla de sellado antes de continuar. Si la barra principal no se instala correctamente en la boquilla de sellado, podrían producirse fugas.

fig. 24a

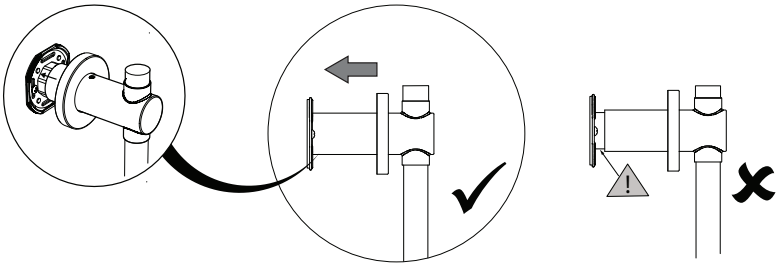

fig. 24b

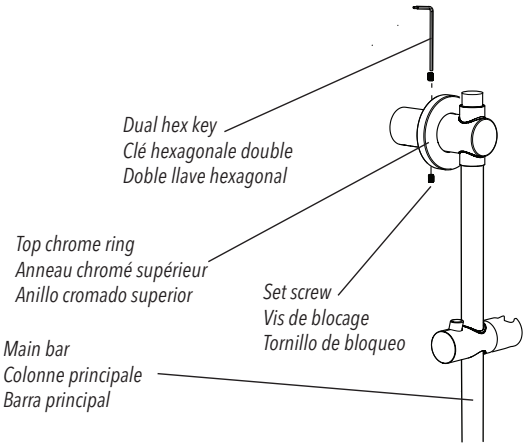

EN

21. Adjust the depth of the main bar with a level *(fig.25a)* and lock the position with the bottom screw using the medium end of the dual hex key *(fig.25b)*.

FR

21. Régler la profondeur de la colonne principale à l'aide d'un niveau *(fig.25a)* et verrouiller la position avec la vis du bas en utilisant l'extrémité moyenne de la clé hexagonale double *(fig.25b)*.

ES

21. Ajuste la profundidad de la de la barra principal con un nivel *(fig.25a)* y bloquee la posición con el tornillo inferior usando el extremo mediano de la doble llave hexagonal *(fig.25b)*.

fig. 25a

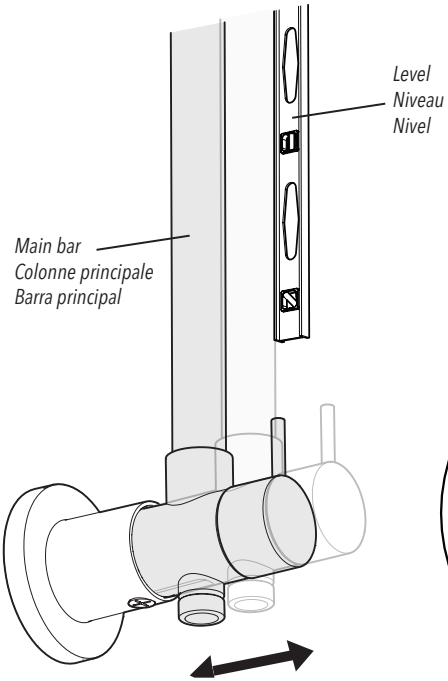

fig. 25b

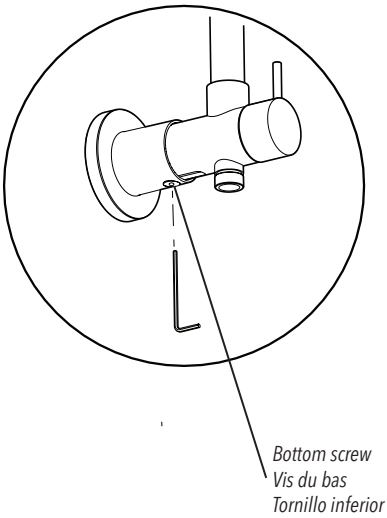

EN

MAIN BAR ASSEMBLY

22. Remove the protective cap from the O-ring located on top of the main bar. Lubricate the main bar O-ring with some of the included silicone grease. Using the small end of the dual hex key, unscrew the set screw on the shower arm and push the shower arm onto the main bar. Secure it by tightening the set screw with the small end of the dual hex key.

NOTE: The set screw should be opposite to the slot in the plastic collar *(fig. 26).*

FR

MONTAGE DE LA COLONNE PRINCIPALE

22. Retirer le capuchon protecteur de l'anneau O situé sur le dessus de la colonne principale. Lubrifier l'anneau O de la colonne principale avec un peu de la graisse de silicone incluse. En utilisant la petite extrémité de la clé hexagonale double, dévisser la vis de blocage sur le bras de douche et pousser le bras de douche sur la colonne principale. Fixer en serrant la vis de blocage avec la petite extrémité de la clé hexagonale double.

NOTE : La vis de support doit être opposée à la fente dans le collier en plastique *(fig. 26).*

ES

MONTAJE DE LA BARRA PRINCIPAL

22. Retire la tapa protectora de la junta tórica ubicada en la barra principal. Lubrique la junta tórica de la barra principal con la silicona incluida. Usando el extremo pequeño de la llave hexagonal doble, desatornille el tornillo de bloqueo en el brazo de la ducha y empuje el brazo de la ducha sobre la barra principal. Asegúrelo apretando el tornillo de bloqueo con el extremo pequeño de la llave hexagonal doble.

NOTA: El tornillo de bloqueo debe estar opuesto a la ranura en el collar de plástico *(fig. 26).*

fig. 26

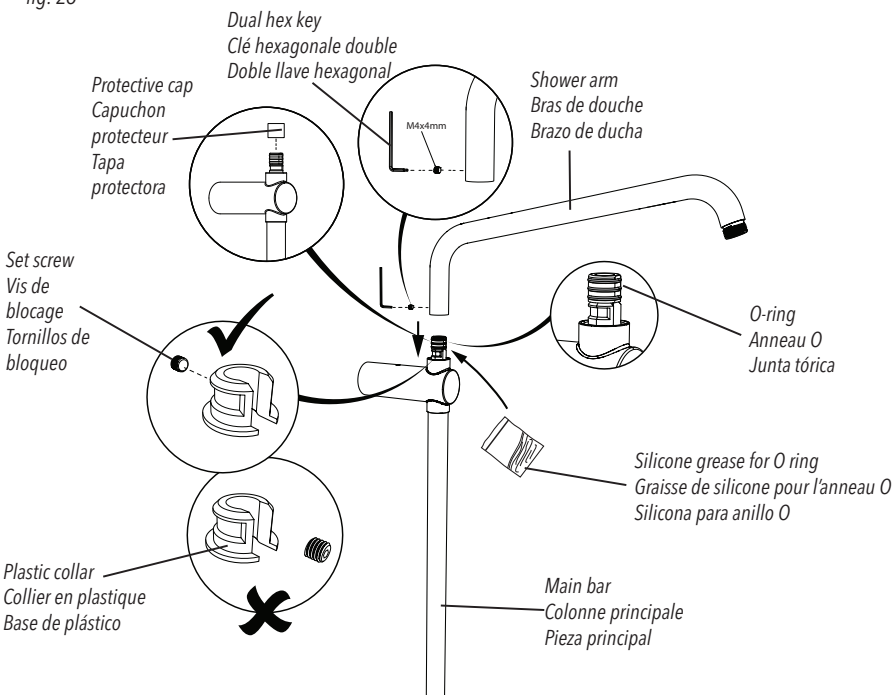

EN

23. Install the shower head, hose and hand shower, making sure the two rubber washers are in place *(fig.27)*. Screw the hose to the main bar and shower head. Rotating the tab on the hand shower switches between the spray modes. Rotating the handle on the main bar switches the water flow to one shower head, the other or both.

FR

23. Installer la pomme de douche, le tuyau et la douchette, en s'assurant que les deux rondelles de caoutchouc soient en place *(fig. 27)*. Visser le tuyau à la colonne principale et à la pomme de douche. La languette sur la douchette permet de sélectionner différents modes de jet. La languette de la colonne principale permet de choisir de faire couler l'eau par la pomme de douche, par la douchette, ou les deux.

ES

23. Instale la alcachofa, la manguera y la alcachofa de mano, asegurándose de que las dos arandelas de goma estén en su lugar *(fig. 27)*. Atornille el tubo a la barra principal y a la alcachofa. Al girar la pestaña en la ducha de mano se cambia el modo de rociado. Al girar el mango en la pieza principal, el flujo de agua pasa de un cabezal de ducha a otro, o se distribuye entre ambos.

fig. 27

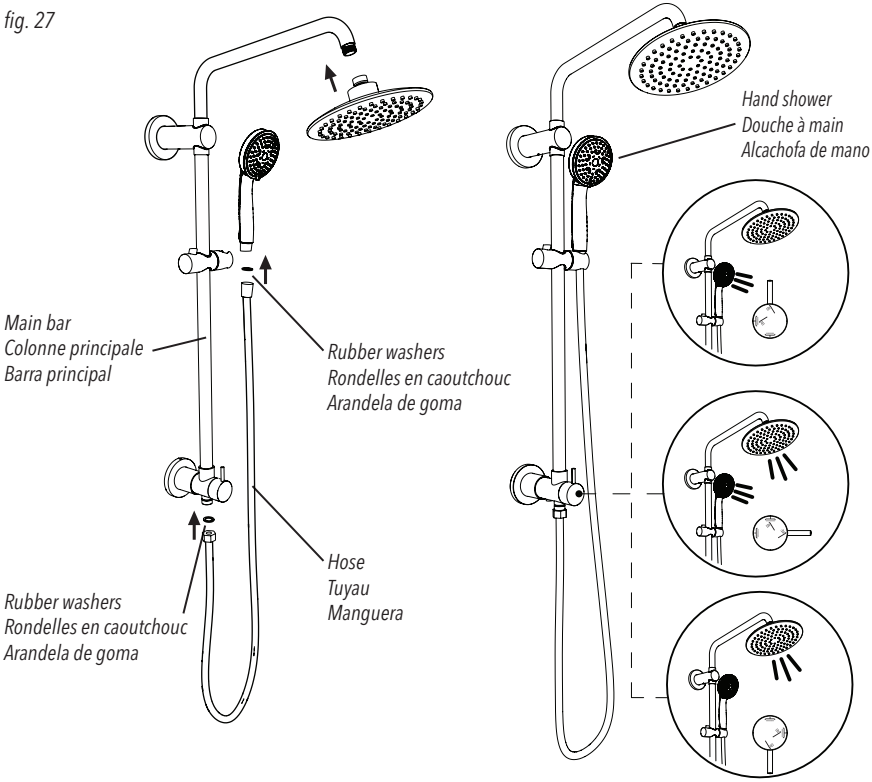

EN

REPLACEMENT PARTS

FR

PIÈCES DE RECHANGE

ES

PIEZAS DE REPUESTO

Item Pièce Pieza	Description Description Descripción	Artika # Numéro Artika Artika #
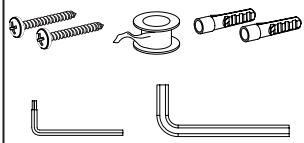	Hardware kit Trousse de quincaillerie Kit de instalación	DSH2 / KIT
	Shower Head Pomme de douche Alcachofa	DSH2 / P1
	Hand Shower Douche à main Alcachofa de mano	DSH2 / P2
	Hose Tuyau Manguera	DSH2 / P3
	Sealing nozzle Embout d'étanchéité Boquilla de sellado	DSH2 / P5
	Rubber washers Rondelle de caoutchouc Arandela de goma	DSH2 / P7
	Top chrome ring Anneau chromé supérieur Anillo cromado superior	DSH2/P8
	Bottom chrome ring Anneau chromé inférieur Anillo cromado inferior	DSH2/P9

TO ORDER REPLACEMENT PARTS, PLEASE CONTACT CUSTOMER SERVICE.

(Service available only in the USA and Canada).

POUR COMMANDER DES PIÈCES DE RECHANGE, CONTACTER LE SERVICE À LA CLIENTÈLE.

(Service disponible seulement aux États-Unis et au Canada)

PÓNGASE EN CONTACTO CON NUESTRO SERVICIO DE ATENCIÓN AL CLIENTE.

(Servicio disponible únicamente en los E.E.U.U. y en Canadá)

EN

WARRANTY

Artika For Living Inc. is proud to offer you a five (5) year warranty on manufacturing defects of your shower system from the date of purchase for residential use only. The warranty is extended to the original owner in USA and Canada and is non-transferable. It does not apply to retailers, commercial applications or establishments. The original sales receipt is required for all warranty claims. The remedy under this limited warranty shall be product or part replacement at Artika's discretion as provided herein and cannot exceed the original purchase price. The accessories and cartridge are covered under a one (1) year limited warranty.

This warranty is valid only on products installed in accordance with the building code and laws effective in the region where the unit is used as well as in accordance with the provided instruction manual. It does not cover products installed incorrectly or subjected to abnormal use. Product(s) or component(s) may be required to be returned for inspection and verification of non-conformance.

Normal wear and tear (including but not limited to chips, scratches, stains or impact damages), misuse, negligence, vandalism, improper maintenance (surface damage due to chemical interaction or cleaning agents including, but not limited to, scouring pads, use of cleaners containing abrasives, alcohol or other organic solvents) improper handling, accident, abuse, fire, flood, theft, acts of God, neglect, or alteration of the product will not be covered under this limited warranty.

The warranty does not cover handling, labor, transportation, or any other cost associated with the installation or replacement of the product. This limited warranty is valid in the country of purchase and by Artika authorized retailers only.

Artika For Living Inc. will not be held responsible for any direct or consequential damages or injuries related to the use of this product arising from improper use or installation of this product.

Please visit our website at www.artika.com to discover more about **Artika For Living Inc.**

FR

GARANTIE

Artika For Living Inc. est fière de vous offrir une garantie de cinq (5) ans contre tout défaut de fabrication du système de douche, à compter de la date d'achat, pour un usage domestique uniquement. Cette garantie n'est valide que pour le propriétaire d'origine aux États-Unis et au Canada et est incessible. Elle ne s'applique pas aux détaillants, ni aux applications ou établissements commerciaux. Le reçu de vente original est exigé pour toute demande de garantie. Le recours prévu par cette garantie limitée est le remplacement du produit ou d'une pièce du produit, à la discrétion d'Artika conformément au présent document, et ne peut pas excéder le prix d'achat original. Tous les accessoires fournis à l'achat de l'évier sont couverts par une garantie limitée d'un (1) an.

Cette garantie couvre uniquement les systèmes de douche installés conformément au code du bâtiment et aux lois en vigueur dans la région où ils sont utilisés, et les éviers utilisés conformément au mode d'emploi fourni. Elle ne couvre pas les systèmes de douche mal installés ou soumis à un usage anormal. Le ou les produits ou pièces peuvent vous être demandés aux fins d'inspection et de vérification.

Une usure normale (incluant sans s'y limiter les ébréchures, rayures, taches ou dommages causés par un choc), une mauvaise utilisation, la négligence, le vandalisme, un mauvais entretien (surface endommagée à cause d'une interaction chimique ou de produits nettoyants, incluant sans s'y limiter les éponges métalliques, l'utilisation de produits nettoyants contenant des agents abrasifs, de l'alcool ou d'autres solvants organiques), une manipulation inadéquate, un accident, un abus, un incendie, une inondation, un vol, une catastrophe naturelle ou la modification du produit ne sont pas des motifs couverts par cette garantie limitée.

Cette garantie ne couvre pas la manutention, la main-d'œuvre, le transport, ou tout autre coût lié à l'installation ou au remplacement du produit. Cette garantie limitée est valide uniquement dans le pays où l'achat a été effectué auprès de détaillants autorisés Artika.

Artika For Living Inc. ne pourra être tenue responsable en cas de blessure ou de dommage direct ou indirect causé par l'utilisation du produit si le produit a été mal installé ou mal utilisé.

Visitez le www.artika.com pour en savoir plus sur **Artika For Living Inc.**

ES

GARANTÍA

Artika For Living Inc. se enorgullece de ofrecerle una garantía limitada de cinco (5) años en defectos de manufactura de este sistema de ducha desde la fecha de compra para uso residencial únicamente. Esta garantía cubre al dueño original en EE. UU. y en Canadá, y no es transferible. No se aplica a minoristas, aplicaciones comerciales ni a establecimientos. Se deberá presentar el recibo de venta original para todas las reclamaciones de garantía. La compensación ofrecida por esta garantía limitada será el reemplazo del producto o de la pieza a entera discreción de Artika como aquí se indica, y no puede exceder el precio de adquisición original. Los accesorios y el cartucho están cubiertos por una garantía limitada de un (1) año.

Esta garantía solo es válida en productos instalados de acuerdo con el código de construcción y la legislación en vigor en la región donde se use esta unidad, así como el manual de instrucciones provisto. Nuestra garantía no incluye productos instalados incorrectamente o que hayan tenido un uso anormal. Es posible que se pida la devolución de los productos o componentes para su inspección o verificación.

El desgaste normal, uso incorrecto, negligencia, vandalismo, mantenimiento incorrecto (daños en la superficie por interacción química o agentes de limpieza incluyendo, entre otros, paños abrasivos, sustancias de limpieza abrasivas, alcohol o solventes orgánicos), manejo incorrecto, accidente, abuso, incendio, inundación, robo, causas de fuerza mayor, negligencia o alteración del producto no serán cubiertos bajo esta garantía limitada. No cubre ningún accesorio que acompañe al producto, incluyendo entre otros bombillas o baterías.

La garantía no cubre gastos de manejo, gastos laborales, de transporte ni cualquier otro coste asociado con la instalación o reemplazo del producto. Esta garantía limitada es válida en el país de adquisición, siempre que se haya adquirido en un minorista autorizado por Artika.

Artika For Living Inc. no se hará responsable de ningún daño directo, consecuente o resultante, ni de lesiones que puedan resultar de un mal uso o instalación de este producto.

Visite www.artika.com para saber más sobre **Artika For Living Inc.**

Artika For Living Inc.
1756 50th ave, Lachine,
Quebec, Canada H8T 2V5

1-866-661-9606
support@artika.com

Customer Service
Monday to Friday
9 a.m. - 5 p.m. EST

Service à la clientèle
du lundi au vendredi
de 9 h à 17, heure de l'Est

Atención al cliente
Lunes a viernes
9 a.m. - 5 p.m. hora del Este