Model / Modèle : AMP59-RN

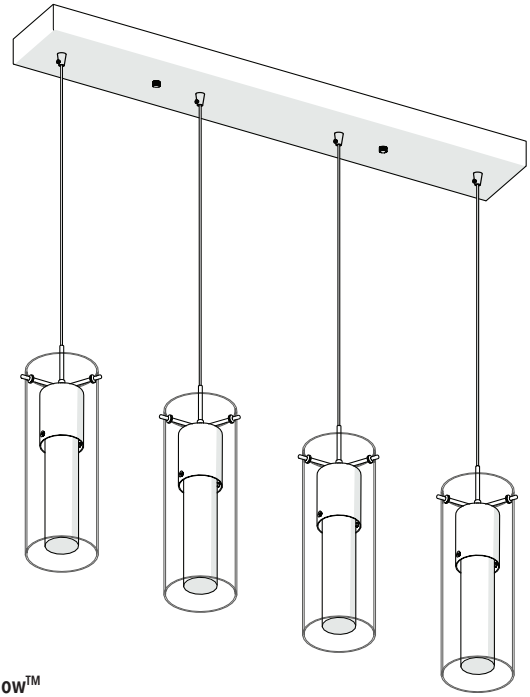

Light fixture - Bubble Flow™

INSTRUCTION MANUAL

IMPORTANT, KEEP FOR FUTURE REFERENCE:
PLEASE READ CAREFULLY.

Luminaire - Bubble Flow^MC

MANUEL D'INSTRUCTIONS

IMPORTANT :
À LIRE ATTENTIVEMENT ET À CONSERVER.

C US

Rev. 28-08-2020

Made in China
Residential use only
Indoor use only

Fabriqué en Chine
Usage résidentiel seulement
Usage intérieur seulement

EN

INCLUDED

FR

INCLUS

Item Pièce	Description Description	Quantity Quantité
	Wall anchor Ancrage mural	× 4
	Retaining screw Vis de fixation	× 4
	Junction box screw Vis de boitier de raccordement	× 2
	Mounting bracket Support de montage	× 1
	Inner glass cylinder Cylindre de verre intérieur	× 4
	Outer glass cylinder Cylindre de verre extérieur	× 4
	Threaded rod Tige de fixation	× 12
	Hex key Clé hexagonale	× 1
	Wire connector Capuchon de connexion	× 3
	Key screwdriver Tournevis clé	× 1
	Decorative nut Écrou décoratif	× 2
	Support screw Vis de support	× 8

EN

INCLUDED

FR

INCLUS

Item Pièce	Description Description	Quantity Quantité
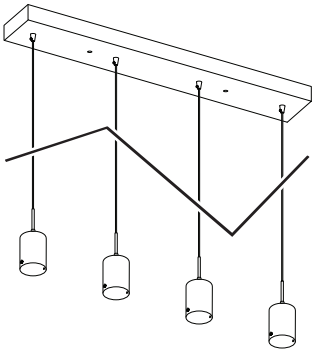	Main lighting component (Canopy, suspension cord & metal housing) Composante principale du luminaire (Base, fil de suspension et boitier en métal)	× 1

WHAT YOU WILL NEED...

VOUS AUREZ BESOIN DE...

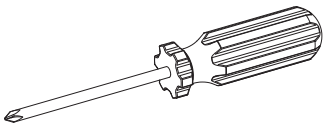

Screwdriver
Tournevis

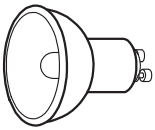

4 × GU10 bulbs max 7W,120VAC
4 × ampoules GU10 max 7W, 120VAC

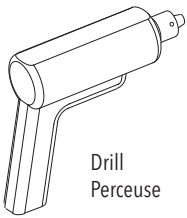

Drill
Perceuse

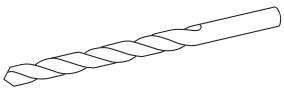

¼-in. drill bit (6.5mm)
Mèche de ¼ po (6,5mm)

EN

IMPORTANT

The installer and/or user must read, understand and follow these instructions before installing the product. This product must be properly installed before it is used. If instructions are not followed, the manufacturer will not be held responsible for any problems or product malfunction. Failure to follow installation and/or operating instructions voids the warranty.

We recommend that this product be installed by a certified electrician. In some states or provinces, it is a legal requirement for this type of product to be installed by a certified electrician, according to the electrical and building codes effective in the region where the unit is used.

WARNING:
Risk of electrical shock.
Turn off breaker at the panel.

Switch off the main electrical supply from the fuse box/circuit breaker before installing the unit or doing any maintenance.

Do not use outdoor.

FR

IMPORTANT

Avant l'installation de ce produit, l'utilisateur et/ou l'installateur doit avoir lu et compris ces instructions. Cet appareil doit être installé convenablement avant usage. Si ces instructions ne sont pas respectées, le fabricant ne pourra être tenu responsable d'aucun problème ou de dysfonctionnement du produit. Le non-respect des instructions d'installation et/ou d'utilisation annulera la garantie en vigueur.

Nous recommandons que ce produit soit installé par un électricien certifié. Dans certains États ou provinces, il est légalement requis que ce type de produit soit installé par un électricien certifié conformément aux codes de l'électricité et du bâtiment en vigueur.

AVERTISSEMENT : Risque de décharge électrique. Éteindre le disjoncteur sur le panneau électrique.

Il est important de couper l'alimentation électrique du disjoncteur avant de procéder à l'installation ou à l'entretien.

Ne pas utiliser à l'extérieur.

EN

HEIGHT ADJUSTMENT

NOTE: It is recommended to make any major adjustments to the height of the light fixture before installation

1. Before installing, measure the distance from the ceiling to the bottom of where you would like your light fixture to hang.

During measurement, consider the length of the outer glass cylinder (31 cm / 12.2 in.) *(fig.1)*.

2. Adjust the length of the suspension cord. Measure from the bottom of the light fixture to the ceiling.

Maximum height: 180 cm (70.86 in.)

3. Adjust the height by unscrewing the plastic set screws on the canopy with the included key screwdriver. Adjust the length by pulling on the cord. When you have the desired length, tighten the plastic set screws *(fig. 2)*.

It is possible to install each of the pendants at a different height for a custom effect.

FR

AJUSTEMENT DE HAUTEUR

NOTE : Il est recommandé de faire les ajustements majeurs de hauteur avant d'installer le luminaire.

1. Avant l'installation, mesurer la distance entre le plafond et le bas des cylindres de verre, selon la hauteur désirée.

Lors de la mesure, considérer la longueur du cylindre de verre extérieur (31 cm / 12,2 po) *(fig.1)*.

2. Ajuster la longueur des fils de suspension. Mesurer à partir du bas du luminaire jusqu'au plafond.

Hauteur maximale : 180 cm (70,86 po)

3. Ajuster la hauteur en dévissant les vis de réglage en plastique avec le tournevis clé inclus. Ajuster la longueur en tirant sur les fils de suspension du luminaire. Lorsque la longueur désirée est obtenue, visser à nouveau les vis de réglage en plastique *(fig.2)*.

Il est possible d'installer chacun des pendants à une hauteur différente pour un effet personnalisé.

fig. 1

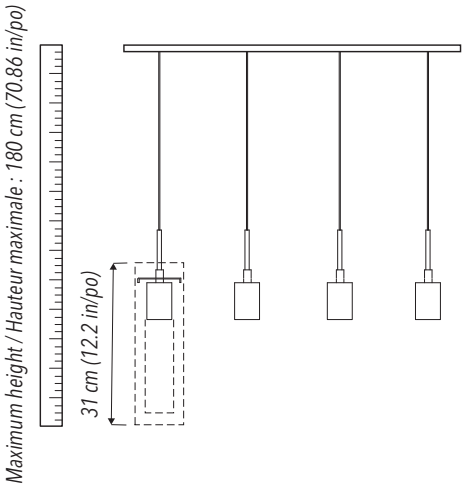

fig. 2

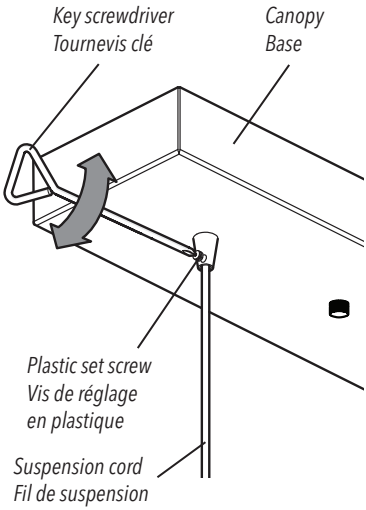

EN

STEP-BY-STEP INSTALLATION

1. Turn off power at the circuit breaker and the light switch. Ensure the power is off before continuing.

2. Install the mounting bracket to the junction box. Place marks on the ceiling where the support screw holes are located. Remove the mounting bracket *(fig. 3)*.

3. Drill pilot holes in the ceiling with a 1/4 in. (6.5mm) drill bit. Push wall anchors into the holes.

4. Install the mounting bracket to the junction box. Screw the retaining screws into the wall anchors. Ensure the screws attached to the mounting bracket are pointing away from the junction box.

FR

INSTALLATION ÉTAPE PAR ÉTAPE

1. Couper le courant électrique au niveau du disjoncteur et sur l'interrupteur du luminaire. S'assurer que le courant est éteint avant de continuer.

2. Installer le support de montage sur le boitier de raccordement. Identifier au plafond l'emplacement des vis de montage. Retirer le support de montage *(fig. 3)*.

3. Percer les trous dans le plafond à l'aide d'une mèche de ¼ de pouce (6,5mm). Insérer les ancrages muraux dans les trous.

4. Installer le support de montage sur le boitier de raccordement. Visser les vis de fixation dans les ancrages muraux. S'assurer que les vis fixées au support de montage pointent à l'opposé du boitier de raccordement.

fig. 3

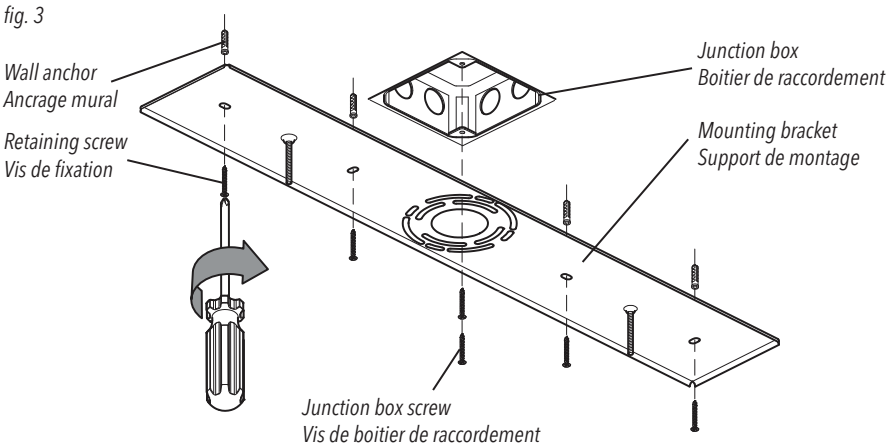

EN

5. Attach the hook to the mounting bracket *(fig. 4)*.

6. Connect the white wire (N) from the light fixture to the white supply wire (N) from the junction box using a wire connector. Connect the black wire (L) from the light fixture to the black supply wire (L) from the junction box using a wire connector. Connect the ground wire (G) from the light fixture to the ground wire (G) from the junction box using a wire connector *(fig. 4)*.

7. Push the wires into the junction box. Mount the light fixture onto the mounting bracket and secure it by screwing the decorative nuts onto the mounting bracket screw-studs.

FR

5. Fixer le crochet au support de montage *(fig. 4)*.

6. Connecter le fil blanc (N) du luminaire au fil blanc (N) du boitier de raccordement à l'aide d'un capuchon de connexion. Connecter le fil noir (L) du luminaire au fil noir (L) du boitier de raccordement à l'aide d'un capuchon de connexion. Connecter le fil de mise à la terre (G) du luminaire au fil de mise à la terre (G) du boitier de raccordement à l'aide d'un capuchon de connexion *(fig. 4)*.

7. Remettre les fils dans le boitier de raccordement. Installer le luminaire sur le support de montage et le sécurisé en vissant les écrous décoratifs sur les vis du support de montage.

fig. 4

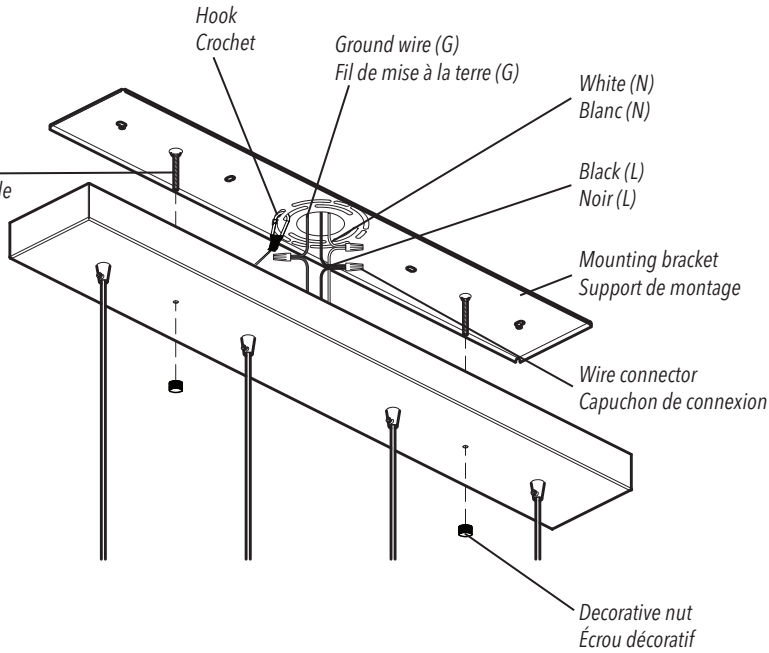

EN

BULB INSTALLATION AND REPLACEMENT

1. Remove the set screws with the Hex key *(fig. 5)*.

2. Install the light bulbs (not included). Use LED bulbs GU10 (7 Watts Max.) *(fig. 6)*.

3. To install the inner glass cylinder, reposition the set screws through the light fixture and into the notches on the inner glass cylinder *(fig. 7)*.

4. To install the outer glass cylinder, slide the outer glass cylinder up over the inner glass cylinder. Attach the three threaded rods to secure the outer glass cylinder in place *(fig. 8)*.

NOTE: Repeat these steps for the other pendants.

Restore electrical power.

FR

INSTALLATION ET REMPLACEMENT DES AMPOULES

1. Dévisser les vis de support avec la clé hexagonale *(fig. 5)*.

2. Installer les ampoules (non incluses). Utiliser des ampoules à DEL GU10 (Max. 7 Watts) *(fig. 6)*.

3. Pour installer le cylindre de verre intérieur, visser les vis de réglage au luminaire et dans les trous prépercés du cylindre de verre intérieur *(fig. 7)*.

4. Pour installer le cylindre de verre extérieur, glisser le cylindre de verre extérieur autour du luminaire. Attacher les trois tiges de fixation pour sécuriser le cylindre de verre extérieur en place *(fig. 8)*.

NOTE : Répeter ces étapes pour les autres pendants.

Réalimenter le courant électrique.

fig. 5

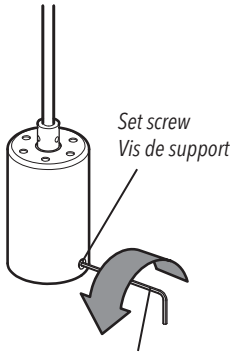

fig. 6

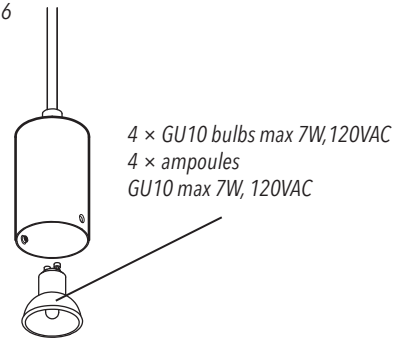

fig. 7

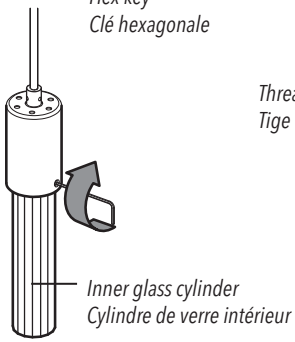

fig. 8

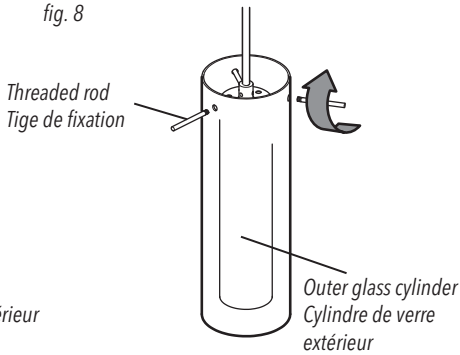

EN

TROUBLESHOOTING

Problem:

The lights can hang crooked due to the outer glass cylinder's holes, the inner glass cylinder's holes, the electrical socket's holes or due to the threaded rods not being threaded correctly.

Solution:

To find out which one of these options caused your light to hang crooked, switch these parts with the other corresponding parts *(fig. 9)*.

FR

DÉPANNAGE

Problème :

Les luminaires peuvent être de travers à cause des trous du cylindre de verre extérieur, des trous du cylindre de verre intérieur, des trous du réceptacle électrique ou parce que les tiges de support ne sont pas enfilées correctement.

Solution :

Pour trouver laquelles de ces options cause le problème, échanger ces pièces avec les autres pièces correspondantes *(fig. 9)*.

fig. 9

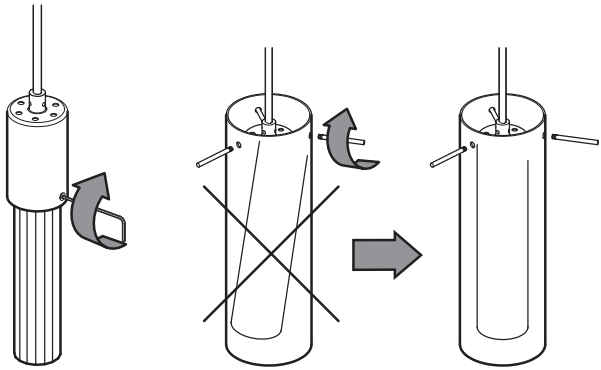

EN

WARRANTY

Artika For Living Inc. is proud to offer you a three (3) years limited warranty on manufacturing defects from the date of purchase for residential use only. The warranty is extended to the original owner in USA and Canada and is non-transferable. It does not apply to retailers, commercial applications or establishments. The original sales receipt is required for all warranty claims. The remedy under this limited warranty shall be product or part replacement at Artika's discretion as provided herein and cannot exceed the original purchase price.

This warranty is valid only on products installed in accordance with the building code and laws effective in the region where the unit is used as well as in accordance with the provided instruction manual. It does not cover products installed incorrectly or subjected to abnormal use. Product(s) or component part(s) may be required to be returned for inspection and verification.

Normal wear and tear, misuse, negligence, vandalism, improper maintenance (surface damage due to chemical interaction or cleaning agents including, but not limited to, scouring pads, use of cleaners containing abrasives, alcohol or other organic solvents) improper handling, accident, abuse, fire, flood, theft, acts of God, neglect, or alteration of the product will not be covered under this limited warranty. It excludes any accessories that accompany the product including but not limited to bulbs or batteries.

The warranty does not cover handling, labor, transportation, or any other cost associated with the installation or replacement of the product. This limited warranty is valid in the country of purchase and by Artika authorized retailers only.

Artika for Living Inc. will not be held responsible for any direct or consequential damages or injuries related to the use of this product arising from improper use or installation of this product.

Please visit www.artika.com to discover more about **Artika for Living Inc.**

FR

GARANTIE

Artika For Living Inc. est fière de vous offrir une garantie limitée de trois (3) ans contre tout défaut de fabrication, à compter de la date d'achat, pour un usage domestique uniquement. Cette garantie n'est valide que pour le propriétaire d'origine aux États-Unis et au Canada et est incessible. Elle ne s'applique pas aux détaillants, ni aux applications ou établissements commerciaux. Le reçu de vente original est exigé pour toute demande de garantie. Le recours prévu par cette garantie limitée est le remplacement du produit ou d'une pièce du produit, à la discrétion d'Artika conformément au présent document, et ne peut pas excéder le prix d'achat original.

Cette garantie couvre uniquement les produits installés conformément au code du bâtiment et aux lois en vigueur dans la région où le produit est utilisé, et les produits utilisés conformément au mode d'emploi fourni. Elle ne couvre pas les produits mal installés ou soumis à un usage anormal. Le ou les produits ou pièces peuvent vous être demandés aux fins d'inspection et de vérification.

L'usure normale, une mauvaise utilisation, la négligence, le vandalisme, un mauvais entretien (surface endommagée à cause d'une interaction chimique ou de produits nettoyants, incluant sans s'y limiter les éponges métalliques, l'utilisation de produits nettoyants contenant des agents abrasifs, de l'alcool ou d'autres solvants organiques), une manipulation inadéquate, un accident, un abus, un incendie, une inondation, un vol, une catastrophe naturelle ou la modification du produit ne sont pas des motifs couverts par cette garantie limitée. Elle exclut tout accessoire fourni avec le produit, incluant sans s'y limiter les ampoules et les piles.

Cette garantie ne couvre pas la manutention, la main-d'œuvre, le transport, ou tout autre coût lié à l'installation ou au remplacement du produit. Cette garantie limitée est valide uniquement dans le pays où l'achat a été effectué auprès de détaillants autorisés Artika.

Artika for Living Inc. ne pourra être tenue responsable en cas de blessure ou de dommage direct ou indirect causé par l'utilisation du produit si le produit a été mal installé ou mal utilisé.

Visiter le www.artika.com pour en savoir plus sur **Artika for Living Inc.**

Artika For Living Inc.
1756, 50th Avenue
Montréal (Lachine), Québec
Canada H8T 2V5

1-866-661-9606
support@artika.com
www.artika.com

Customer Service
Monday to Friday
9 a.m. - 5 p.m. EST

Service à la clientèle
du lundi au vendredi
de 9 h à 17 h, heure de l'Est